Gmina Czarnocin

28-506 Czarnocin
Województwo Świętokrzyskie

ogłasza przetarg nieograniczony na wykonanie " wymiana okien drewnianych na okna PVC, wykonanie schodów zewnętrznych, remont rynien w budynku Szkoły Podstawowej w Czarnocinie"

1. Termin realizacji od 01 lipca 2010 r do dnia 31 lipca 2010r
2. W przetargu mogą wziąć udział oferenci spełniający warunki art.22 ust.1 pkt.1-4 ustawy z dnia 29 stycznia 2004r Prawo zamówień publicznych oraz warunki SIWZ
3. Specyfikację Istotnych Warunków Zamówienia umieszczono w Biuletynie Informacji Publicznej Gminy Czarnocin http:/www.bip.gminy.com.pl/czarnocin
4. Wysokość wadium-
5.Kryteria wyboru ofert i ich znaczenie: cena - 100%
6. Upoważniony do kontaktów z oferentami: Józefa Durbacz tel.41 3512428
7.Oferty należy składać w siedzibie Zamawiającego, Czarnocin 100a w sekretariacie UG do dnia 30 kwietnia 2010 r do godz. 10,00
8. Otwarcie ofert nastąpi w dniu 30kwietnia 2010r o godz.10,00 na sali konferencyjnej Urzędu Gminy. Termin związania ofertą - 30 dni

Zamawiający: GMINA Czarnocin
Czarnocin 100a , 28-506 Czarnocin
Tel. 41 3512028
Fax 41 3512 029

SPECYFIKACJA ISTOTNYCH WARUNKÓW ZAMÓWIENIA

Dla przetargu nieograniczonego o wartości przekraczającej wyrażoną w złotych równowartość kwoty 14.000 euro i nie przekraczającej wyrażoną w złotych równowartości kwoty 4 845 000 euro

Opracowana na podstawie ustawy z dnia 29 stycznia 2004r.Prawo zamówień publicznych (Dz.U.z 2007r , Nr 223, poz. 1655 z późniejszymi zmianami)

Przedmiot zamówienia:

„Wymiana okien drewnianych na okna z PCV , wykonanie schodów zewnętrznych, remont rynien w budynku Szkoły Podstawowej w Czarnocinie”

Zatwierdzone do użytku przez Kierownika Zamawiającego

18 marca 2010 roku.

[data, podpis i pieczątka zatwierdzającego]

Spis zawartości:

Rozdział A: INSTRUKCJA DLA WYKONAWCÓW

1. Warunki udziału w postępowaniu.
2. Opis sposobu dokonania oceny spełnienia tych warunków. Wykaz oświadczeń i dokumentów, jakie mają dostarczyć wykonawcy w celu potwierdzenia spełnienia warunków udziału w postępowaniu.
3. Opis sposobu przygotowywania oferty.
4. Wybór oferty najkorzystniejszej.
5. Wymagania dotyczące wadium.
6. Miejsce i termin składania ofert.
7. Opis sposobu udzielania wyjaśnień dotyczących Specyfikacji Istotnych Warunków Zamówienia zwanej dalej SJWZ.
8. Termin, do którego wykonawca będzie związany złożoną ofertą.
9. Miejsce i termin otwarcia ofert.
10. Informacje o trybie otwarcia i oceny ofert.
11. Informacja o sposobie porozumiewania się Zamawiającego z Wykonawcami oraz przekazywania oświadczeń i dokumentów, a także wskazanie osób uprawnionych do porozumiewania się z Wykonawcami.
12. Adres poczty elektronicznej oraz strony internetowej Zamawiającego.
13. Powiadomienie o wyniku postępowania przetargowego.
14. Informacja o przewidywanych zamówieniach uzupełniających. o których mowa w art.,67 ust.1 pkt.6 ustawy Prawo zamówień publicznych.
15. Informacje o formalnościach, jakie powinny zostać dopełnione po wyborze ofert w celu zawarcia umowy w sprawie zamówienia publicznego.
16. Istotne dla stron postanowienia, które zostaną wprowadzone do treści zawieranej umowy w sprawie zamówienia publicznego w tym wymagany termin wykonania zamówienia.
17. Wymagania dotyczące zabezpieczenia należytego wykonania umowy.
18. Informacje dotyczące walut obcych, w jakich mogą być prowadzone rozliczenia między Zamawiającym a Wykonawcą.
19. Informacja o przewidywanych zmianach postanowień zawartej umowy w stosunku do treści oferty, na podstawie której Zamawiający dokonał wyboru Wykonawcy.
20. Pouczenie o środkach ochrony prawnej przysługujących wykonawcy w trakcie procesu przetargowego.

Rozdział B: OPIS PRZEDMIOTU ZAMÓWIENIA

Rozdział C: OPIS SPOSOBU OBLICZANIA CENY RYCZAŁTOWEJ OFERTY

Rozdział D: WZÓR UMOWY

Nr.1 dla Wykonawców, którzy wykonywać będą przedmiot zamówienia osobiście

Rozdział E: FORMULARZ OFERTOWY

Rozdział F:PRZEDMIAR ROBÓT

Rozdział G: DOKUMENTACJA PROJEKTOWA

Rozdział A

INSTRUKCJA DLA WYKONAWCÓW

1. <u>Warunki udziału w postępowaniu.</u>

1.1.Do przetargu mogą przystąpić wszyscy zainteresowani wykonawcy, którzy na dzień składania ofert spełnią warunki udziału w postępowaniu o udzielenie zamówienia określone w art. 22 ust. 1 pkt 1-4 ustawy z dnia 29 stycznia 2004 roku Prawo zamówień publicznych (Dz. U. z 2007r Nr 223, poz. 1655z poźniejszymi zmianami)zwaną dalej PZP, dotyczące:

Warunek 1.2.Posiadania uprawnień do wykonywania określonej działalności lub czynności, jeżeli przepisy prawa nakładają obowiązek ich posiadania:
Zamawiający uzna warunek ten za spełniony jeżeli Wykonawca w doręczonej Zamawiającemu ofercie przedłoży koncesje,zezwolenia lub licencję.

Warunek 1.3. Posiadania wiedzy i doświadczenia;

Zamawiający uzna warunek ten za spełniony, jeżeli Wykonawca przedstawi wykaz robót budowlanych w zakresie niezbędnym do wykazania spełniania warunku wiedzy i doświadczenia tj. dotyczących wymiany stolarki okiennej, rynien, wykonanie schodów zewnętrznych wykonanych w okresie ostatnich pięciu lat przed upływem terminu składania ofert, a jeżeli okres prowadzenia działalności jest krótszy- w tym okresie, z podaniem ich rodzaju i wartości, daty i miejsca wykonania oraz załączeniem dokumentu potwierdzającego, że roboty zostały wykonane zgodnie z zasadami sztuki budowlanej i prawidłowo ukończone.
Warunek ten oceniany będzie na podstawie danych przedstawionych w załączniku nr 4 do oferty "Informacje na temat wiedzy i doświadczenia Wykonawcy".

Warunek 1.4. Dysponowania odpowiednim potencjałem technicznym oraz osobami zdolnymi do wykonania zamówienia;

Aby spełnić te warunki Wykonawca obowiązany jest do przedłożenia w ofercie Zamawiającemu niżej wymienionych dokumentów:
a) oświadczenie, że dysponuje odpowiednim potencjałem technicznym oraz osobami zdolnymi do wykonania zamówienia(według wzoru stanowiącego załącznik nr 1 do

oferty) ;

b)oświadczenie, że osoby ,które będą uczestniczyć w wykonywaniu zamówienia, posiadają wymagane uprawnienia, jeżeli ustawy nakładają obowiązek posiadania takich uprawnień (według wzoru stanowiącego załącznik nr1 do ofert);

c)w sytuacji, gdy Wykonawca polega na zasobach innych podmiotów na zasadach określonych w art.26 ust.2b ustawy PZP zobowiązany jest udowodnić Zamawiającemu, iż będzie dysponował zasobami niezbędnymi do realizacji niniejszego zamówienia, w szczególności przedstawiając w tym celu pisemne zobowiązanie tych podmiotów do oddania mu do dyspozycji niezbędnych zasobów na okres korzystania z nich przy wykonywaniu zamówienia;

d)wykaz osób, które będą uczestniczyć w wykonywaniu zamówienia wraz z informacjami na temat ich kwalifikacji zawodowych, doświadczenia i wykształcenia niezbędnego do wykonania zamówienia, a także zakresu wykonywanych przez nie czynności, oraz informacja o podstawie do dysponowania tymi osobami oraz dokumentami stwierdzającymi, że osoby te posiadają wymagane uprawnienia(kopia decyzji o nadaniu uprawnień budowlanych Kierownika Budowy posiadającego uprawnienia budowlane w zakresie wymiany stolarki okiennej , rynien, wykonania schodów zewnętrznych, wpis na listę członków właściwej izby samorządu zawodowego potwierdzonym aktualnym zaświadczeniem wydanym przez izbę, aktualna polisa lub inny dokument potwierdzający posiadanie ubezpieczenia od odpowiedzialności cywilnej w związku z wykonywaniem samodzielnych funkcji technicznych w budownictwie-(według wzoru stanowiącego załącznik nr 6 do oferty);

Warunek 1.5. Sytuacji ekonomicznej i finansowej;

Aby spełnić ten warunek Wykonawca obowiązany jest przedłożyć w ofercie Zamawiającemu:

a) informację banku lub spółdzielczej kasy oszczędnościowo-kredytowej, w której Wykonawca posiada rachunek, potwierdzającej wysokość posiadanych środków finansowych lub zdolność kredytową Wykonawcy nie mniejszą niż 250.000 zł (wystawioną nie wcześniej niż 3 miesiące przed upływem terminu składania oferty);

b) opłaconą polisę, a w przypadku jej braku inny dokument potwierdzający, że Wykonawca jest ubezpieczony od odpowiedzialności cywilnej w zakresie prowadzonej działalności związanej z przedmiotem zamówienia na kwotę nie mniejszą jak 250.000 zł;

Warunek 1.6. Nie podleganie wykluczeniu z postępowania w trybie art.24 ust.1 PZP.

Aby spełnić ten warunek Wykonawca obowiązany jest przedłożyć w ofercie Zamawiającemu oświadczenie, że nie podlega wykluczeniu z postępowania przetargowego na podstawie art. 24 ust.1 PZP według wzoru stanowiącego załącznik nr 1 do oferty. Na potwierdzenie spełnienia warunków, o których mowa w pkt.1 Wykonawcy złożą oświadczenia lub dokumenty o spełnieniu tych warunków zgodnie z punktem 2.1.1 niniejszej SIWZ oraz punktem 2.1.2 do 2.1.7 niniejszej SIWZ.

2. Opis sposobu oceny spełnienia warunków. Wykaz oświadczeń lub dokumentów, jakie mają dostarczyć wykonawcy w celu potwierdzenia spełnienia warunków udziału w postępowaniu.

2.1. Ofertę stanowi "FORMULARZ OFERTOWY" (którego wzorzec przedstawiono w rozdziale "E" niniejszej Specyfikacji Istotnych Warunków Zamówienia). Aby oferta była

kompletna należy złożyć "FORMULARZ OFERTOWY" wraz z następującymi załącznikami i dokumentami:

2.1.1. Załącznik nr 1 "Oświadczenia wykonawcy", w którym znajdują się następujące oświadczenia :

a)Oświadczenie,o którym mowa w pkt.1.4.litera a niniejszej SIWZ, że Wykonawca dysponuje odpowiednim potencjałem technicznym, oraz osobami zdolnymi do wykonania zamówienia;

b) oświadczenia o których mowa w pkt.1.4. litera b niniejszej Specyfikacji, że osoby , które będą uczestniczyć w wykonywaniu zamówienia, posiadają wymagane uprawnienia, jeżeli ustawy nakładają obowiązek posiadania takich uprawnień.

c)Oświadczenie wykonawcy, że zapoznał się ze szczegółowymi warunkami przetargu zawartymi w Specyfikacji Istotnych Warunków Zamówienia i że przyjmuje je bez zastrzeżeń;

d)Oświadczenie, że wykonawca uważa się za związanego ofertą do terminu ważności oferty, wskazanego w Specyfikacji Istotnych Warunków Zamówienia i zobowiązuje się, w razie utrzymania się przy przetargu, podpisać umowę;

e)Oświadczenie, że wykonawca posiada wszystkie informacje niezbędne do przygotowania oferty i wykonania usług w wymaganym czasie;

f) oświadczenie, że Wykonawca obejrzał miejsce, w którym wykonywane będą prace;

h) Oświadczenie, że zawarty w Rozdziale D niniejszej SIWZ wzór umowy został przez Wykonawcę zaakceptowany i zobowiązuje się on w przypadku wyboru jego oferty do zawarcia umowy na podanych warunkach w miejscu i terminie wyznaczonym przez Zamawiającego.

i)oświadczenie, o którym mowa w pkt.1.6 niniejszej SIWZ, że Wykonawca nie podlega wykluczeniu z postępowania przetargowego na podstawie art.24ust.1

2.1.2. Dokumenty potwierdzające spełnienie warunków udziału w postępowaniu:

a/ koncesje, zezwolenie lub licencje

b) aktualny odpis z właściwego rejestru, jeżeli odrębne przepisy wymagają wpisu do rejestru, w celu wykazania braku podstaw do wykluczenia w oparciu art.24ust.1 pkt.2 ustawy **wystawione nie wcześniej niż 6 miesięcy przed upływem terminu składania ofert a w stosunku do osób fizycznych oświadczenia w zakresie art.24 ust.1 pkt 2 ustawy**

c)Aktualne zaświadczenie właściwego naczelnika urzędu skarbowego potwierdzającego że wykonawca nie zalega z opłacaniem podatków, lub zaświadczenia, że wykonawca uzyskał przewidziane prawem zwolnienie, odroczenie lub rozłożenie na raty zaległych płatności lub wstrzymanie w całości wykonania decyzji właściwego organu **wystawione nie wcześniej niż 3 miesiące przed upływem terminu składania ofert**

d)Aktualne zaświadczenie właściwego oddziału Zakładu Ubezpieczeń Społecznych lub Kasy Rolniczego Ubezpieczenia Społecznego, że wykonawca nie zalega z opłacaniem składek na ubezpieczenie zdrowotne i społeczne lub potwierdzenia, że wykonawca uzyskał przewidziane prawem zwolnienie, odroczenie lub rozłożenie na raty zaległych płatności lub wstrzymanie w całości wykonania decyzji właściwego organu **wystawionego nie wcześniej niż 3 miesiące przed upływem terminu składania ofert**);

e)Aktualna informacja z krajowego Rejestru Karnego w zakresie określonym w art. 24 ust. 1 pkt 4-8 ustawy, **wystawiona nie wcześniej niż 6 miesięcy przed upływem**

terminu składania ofert

f)aktualnej informacji z Krajowego Rejestru Karnego w zakresie określonym w art.24 ust.1 pkt.9 ustawy, wystawionej nie wcześniej niż 6 miesięcy przed upływem terminu składania ofert,

g)Wykaz robót budowlanych w zakresie niezbędnym do wykazania spełniania warunku wiedzy i doświadczenia tj. dotyczących wymiany stolarki okiennej, rynien, wykonanie schodów zewnętrznych wykonanych w okresie pięciu lat przed upływem terminu składania ofert, a jeżeli okres prowadzenia działalności jest krótszy- w tym okresie, z podaniem ich rodzaju i wartości, daty i miejsca wykonania oraz załączeniem dokumentu potwierdzającego, że roboty zostały wykonane zgodnie z zasadami sztuki budowlanej i prawidłowo ukończone.

h) Opłaconej polisy a w przypadku jej braku innego dokumentu potwierdzającego, że Wykonawca jest ubezpieczony od odpowiedzialności cywilnej w zakresie prowadzonej działalności gospodarczej związanej z przedmiotem zamówienia.

i) wykaz osób , które będą uczestniczyć w wykonaniu zamówienia wraz z informacjami na temat ich kwalifikacji zawodowych, doświadczenia i wykształcenia niezbędnego do wykonania zamówienia, a także zakresu wykonywanych przez nie czynności, oraz informacja o podstawie do dysponowania tymi osobami oraz dokumentami stwierdzającymi, że osoby te posiadają wymagane uprawnienia (kopia decyzji o nadaniu uprawnień budowlanych Kierownika Budowy, wpis na listę członków właściwej izby samorządu zawodowego potwierdzony aktualnym zaświadczeniem wydanym przez tę izbę, aktualna polisa lub inny dokument potwierdzający posiadanie ubezpieczenia od odpowiedzialności cywilnej w związku z wykonywaniem samodzielnych funkcji technicznych w budownictwie).

j)informacja banku lub spółdzielczej kasy oszczędnościowo-kredytowej, w której Wykonawca posiada rachunek potwierdzającej wysokość posiadanych środków finansowych lub zdolność kredytową Wykonawcy nie mniejszą niż 250.000 zł(wystawioną nie wcześniej niż 3 miesiące przed upływem terminu składania oferty.

Przedmiotowe dokumenty mogą być przedstawione w formie oryginału lub kopii poświadczonej za zgodność z oryginałem przez Wykonawcę.

2. 1.3.Załącznik nr 2 - “Cena ryczałtowa Wykonawcy”.
2. 1.4.Załącznik nr 3-”Wymagany termin wykonania zamówienia Wykonawcy”
2.1.5. Załącznik nr 4 - “Informacje na temat wiedzy i doświadczenia Wykonawcy"
2. 1.6.Załącznik nr 5 –„Informacja o głównych pozycjach sprzętu budowlanego Wykonawcy”
2.1.7. Załącznik nr 6- „Kwalifikacje i doświadczenie kluczowego personelu Wykonawcy”

Ocena spełnienia warunków będzie polegała na sprawdzeniu, czy wszystkie złożone przez Wykonawcę oświadczenia i dokumenty (zgodnie z pkt.2) są zgodne z przepisami ustawy z dnia 29 stycznia 2004roku prawo zamówień publicznych, aktami wykonawczymi do tej ustawy oraz niniejszą Specyfikacją Istotnych Warunków Zamówienia.

Wykonawca w pewnym zakresie może dostarczyć inne dokumenty niż wymagane przez Zamawiającego - art.26 ust.2b i 2c PZP.

3. <u>Opis sposobu przygotowywania oferty</u>

3.1. Oferta powinna być sporządzona według zasad określonych w Ustawie z dnia 29 stycznia 2004 r. *Prawo zamówień publicznych*, oraz wymagań niniejszej SIWZ. Na ofertę składają się: oferta cenowa oraz wszystkie pozostałe wymagane dokumenty(w

tym oświadczenia, załączniki itp.) zgodnie z pkt.2 oraz rozdziałem E niniejszej SIWZ. Oferta cenowa musi być sporządzona zgodnie ze wzorem stanowiącym załącznik nr 2 do formularza ofertowego zawartego w rozdziale E niniejszej SIWZ..

3.2. Oferta musi mieć formę pisemną i powinna być sporządzona w języku polskim. Oferty nieczytelne zostaną odrzucone. Oferta musi być podpisana przez Wykonawcę lub przez osoby posiadające pełnomocnictwo do składania oświadczeń woli w imieniu Wykonawcy. Pełnomocnictwo do podpisania oferty musi być dołączone do oferty, o ile wynika ono z innych dokumentów załączonych przez Wykonawcę do oferty.

3.3. Treść oferty musi odpowiadać treści Specyfikacji Istotnych Warunków Zamówienia oraz musi być zgodna z ustawą z dnia 29 stycznia 2004r Prawo zamówień publicznych.

3.4.Zamawiający wzywa wykonawców, którzy w określonym terminie nie złożyli wymaganych przez Zamawiającego oświadczeń lub dokumentów potwierdzających spełnienie warunków udziału w postępowaniu o których mowa w pkt.2 niniejszej SIWZ lub którzy nie złożyli pełnomocnictw, albo którzy złożyli wymagane dokumenty zawierające błędy lub którzy złożyli wadliwe pełnomocnictwa, do ich złożenia w wyznaczonym terminie, chyba że mimo ich złożenia oferta wykonawcy podlega odrzuceniu albo konieczne byłoby unieważnienie postępowania.

3.5Złożone na wezwanie Zamawiającego oświadczenia i dokumenty powinny potwierdzić spełnianie przez Wykonawcę warunków udziału w postępowaniu oraz spełnianie przez oferowane roboty budowlane wymagań określonych przez Zamawiającego, nie później niż w dniu, w którym upłynął termin składania ofert.

3.6.Zamawiający wzywa także, w wyznaczonym przez siebie terminie, do złożenia wyjaśnień dotyczących oświadczeń i dokumentów, o których mowa w pkt.2 niniejszej SIWZ.

3.7.Każdy Wykonawca może złożyć jedną ofertę. Nie dopuszcza się możliwości składania ofert wariantowych, wielowariantowych, ani częściowych.

3.8.Postanowienia dotyczące oferty wspólnej przez dwa lub więcej podmioty gospodarcze (konsorcja)

a) Wykonawcy ubiegający się wspólnie o udzielenie zamówienia obowiązkowo ustanawiają pełnomocnika do reprezentowania ich w postępowaniu o udzielenie zamówienia albo reprezentowania w postępowaniu i zawarcia umowy w sprawie zamówienia publicznego, a pełnomocnictwo do pełnienia takiej funkcji wystawione zgodnie z wymogami prawa,winno być dołączone do wspólnej oferty wykonawców. Pełnomocnik pozostaje w kontakcie z Zamawiającym w toku postępowania, zwraca się do Zamawiającego z wszelkimi sprawami i do niego Zamawiający kieruje informacje, korespondencję, itp.;

b) Pełnomocnictwo może być udzielone jednemu z Wykonawców lub osobie trzeciej. Pełnomocnik wstępuje we własnym imieniu jako oferent,jeżeli jest jednym z Wykonawców a nie osobą trzecią;

c)W ofercie pełnomocnik wymienia firmy wszystkich Wykonawców, których reprezentuje;

d) Oferta wspólna, składana przez dwóch lub więcej Wykonawców powinna spełniać następujące wymagania:

- oferta wspólna powinna być sporządzona zgodnie z niniejszą SIWZ.
- dokumenty dotyczące własnej działalności np. odpis z właściwego rejestru, posiadanie uprawnień albo zaświadczeń o wpisie do ewidencji działalności gospodarczej- składa każdy z Wykonawców w imieniu swojej firmy w ramach oferty wspólnej.
- dokumenty wspólne np. dotyczące wiedzy i doświadczenia, dysponowania

odpowiednim potencjałem technicznym oraz osobami zdolnymi do wykonania zamówienia a także sytuacji ekonomicznej i finansowej itp. składa pełnomocnik Wykonawców w imieniu wszystkich Wykonawców składających ofertę wspólną;

e)Oferta wspólna powinna zawierać dokumenty i oświadczenia wymienione poniżej w punktach określających w niniejszej SIWZ warunki:

Pkt.1.2.Niniejszej SIWZ- warunek ten określony w art.22 ust 1.pkt.1 PZP dotyczy posiadania uprawnień. Istotne jest, by posiadał je ten wykonawca ubiegający się wspólnie o udzielenie zamówienia, który będzie wykonywał część lub całość zamówienia objęta obowiązkiem posiadania uprawnień. Tylko w tym wypadku będzie można powiedzieć, że wszyscy wykonawcy wspólnie spełniają wymóg posiadania uprawnień, o którym mowa w art.22 ust.1 pkt 1 PZP. Uprawnienia może posiadać więcej Wykonawców ubiegających się wspólnie o udzielenie zamówienia;

Pkt.1.3. Pkt.1.4. , Pkt.1.5 niniejszej SIWZ- warunki te określa art.22 ust.1 pkt .2-4 PZP, a dotyczą posiadania wiedzy i doświadczenia, dysponowania odpowiednim potencjałem technicznym oraz osobami zdolnymi do wykonania zamówienia oraz sytuacji ekonomicznej i finansowej. Pełnomocnik może złożyć oświadczenie, że wszyscy wykonawcy wspólnie spełniają te warunki.

Pkt.1.6 Niniejszej SIWZ- ten warunek formalny powinien spełniać każdy z wykonawców z osobna. Dotyczy on złożenia oświadczenia o niepodleganiu wykluczenia w trybie art.,24 ust.1 PZP. A zatem oświadczenie to może złożyć pełnomocnik w imieniu każdego wykonawcy;

f) Jeżeli oferta Wykonawców ubiegających się wspólnie o udzielenie zamówienia została wybrana. Zamawiający żąda(art.23 ust.4 PZP) przed zawarciem umowy w sprawie zamówienia publicznego, umowy regulującej współpracę tych wykonawców.

3.9. Jeżeli udział w postępowaniu zgłasza spółka cywilna, to jest traktowana jako jeden Wykonawca, a nie kilku Wykonawców tworzących konsorcjum. Jeżeli natomiast wspólnicy spółki cywilnej zgłaszają swój udział w postępowaniu jako konsorcjum Wykonawców poprzez ustanowienie pełnomocnika na podstawie art.23 ust.2 PZP, to są traktowani jako konsorcjum Wykonawców, a nie spółka cywilna. Trafne jest więc stanowisko, które zajął Zespół Arbitrów w uzasadnieniu do wyroku z 29.07.2004r sygn.akt UZP/ZO/0-1161/04, stwierdzając, że art.2 ust.11 PZP wyraźnie definiuje wykonawcę, w której to definicji zawiera się również spółka cywilna,gdyż spółka cywilna reprezentowana przez wspólników jest prawnie uznawana w obrocie gospodarczym. W uzasadnieniu do wyroku z 4.4.2007r sygn.akt UZP/ZO/O-352/07 , Zespół Arbitrów trafnie też orzekł, że wspólnicy spółki cywilnej nie są wykonawcami wspólnie ubiegającymi się o udzielenie zamówienia i nie mają obowiązku ustanowienia pełnomocnika na podstawie art.23 PZP.

3.10. Złożona Oferta musi być kompletna i zawierać wszystkie wymagane załączniki i dokumenty wymienione w pkt 2 niniejszej Specyfikacji Istotnych Warunków Zamówienia.

3.11. Oferta powinna zawierać:

a) imię, nazwisko, firmę, nazwę i dokładny adres Wykonawcy, datę sporządzenia oferty oraz imię i nazwisko osoby uprawnionej oraz pełnomocnictwo do reprezentowania w postępowaniu przetargowym, chyba że Wykonawca w tym postępowaniu występuje osobiście.
b) wszystkie wymagane dokumenty, oświadczenia i załączniki, zgodnie z przedstawionym powyżej wykazem (wg pkt 2)

3.12. Dokumenty powinny być sporządzone zgodnie z przedstawionymi przez Zamawiającego wzorcami - załącznikami (zamieszczonymi w Rozdziale "E" niniejszej specyfikacji).

3.13. Niedopuszczalne są wyskrobywania w ofertach i używanie korektora, poprawki zaś

należy omówić w uwadze, zaopatrzonej własnoręcznym podpisem wykonawcy lub osoby upoważnionej. Poprawki cyfr i liczb należy pisać wyrazami.

3.14. Ofertę należy umieścić w zamkniętych, zapieczętowanych kopertach, a następnie całość włożyć do jednej zewnętrznej koperty. Koperty powinny być nieprzezroczyste i zapieczętowane w taki sposób, aby nie budziło to żadnych wątpliwości, co do możliwości ich wcześniejszego otwarcia lub ujawnienia treści oferty przez osoby nieupoważnione.

3.15. Koperty powinny być oznaczone następująco:

a) koperta zewnętrzna powinna być zaadresowana na Zamawiającego i powinna zawierać oznaczenie-

- " –„ wymiana okien drewnianych na okna z PCV,wykonanie schodów zewnętrznych, remont rynien w budynku Szkoły Podstawowej w Czarnocinie"
- Nazwa i adres Zamawiającego,
- "UWAGA: **nie otwierać przed dniem 2010-04-30 godz.10 ,00**

b) koperta wewnętrzna powinna zawierać ofertę i być zaadresowana przez Wykonawcę, tak aby można było odesłać ofertę w przypadku jej wpłynięcia po terminie.

- " Oferta –wymiana okien drewnianych na okna z PCV,wykonanie schodów zewnętrznych, remont rynien w budynku Szkoły Podstawowej w Czarnocinie"

  * Nazwa i adres Wykonawcy,

3.16. Dopuszcza się przed terminem otwarcia ofert **zmianę** lub **wycofanie** wcześniej złożonej oferty:

a)w przypadku wycofania ofert,Wykonawca składa pisemne oświadczenie ,że ofertę swą wycofuje w zamkniętej kopercie zaadresowanej jak w punkcie 3.15 podpunkt a z dopiskiem "wycofanie"

b) w przypadku zmiany oferty, wykonawca składa pisemne oświadczenie, iż ofertę swą zmienia, określając zakres i rodzaj tych zmian, a jeśli oświadczenie o zmianie pociąga za sobą konieczność wymiany czy też przedłożenia nowych dokumentów- wykonawca winien dokumenty te złożyć. Oświadczenie to i ewentualne dokumenty należy zamieścić w zamkniętej kopercie wewnętrznej i zewnętrznej, oznaczonych jak w pkt.3.15 podpunkt a) i b) przy czym koperta zewnętrzna powinna mieć dopisek "zmiany". Wykonawca nie może wprowadzić zmian do oferty oraz wycofać jej po upływie terminu składania ofert.

3.17. Zaleca się zachować kopie złożonych w ofercie dokumentów.

3.18. Bez względu na wynik przetargu, wszelkie koszty związane z przygotowaniem i złożeniem oferty poniesie wykonawca. Wykonawca także pokryje koszty obejrzenia terenu na którym prowadzone będą roboty budowlane.

3.19 Wykonawców, którzy złożyli nieprawdziwe informacje mające wpływ na wynik prowadzonego postępowania wyklucza się. Ofertę Wykonawcy wykluczonego z postępowania uznaje się za odrzuconą.

4. Wybór oferty najkorzystniejszej .

4.1 Opis kryterium, którym Zamawiający będzie się kierował przy wyborze oferty wraz z podaniem znaczenia tego kryterium i sposobu oceny oferty.

4.2.Wyłącznie zakwalifikowane oferty (spełniające warunki udziału w postępowaniu) będą oceniane na podstawie danych przedstawionych w Załączniku nr 2 ("Cena ryczałtowa Wykonawcy") do FORMULARZA OFERTOWEGO, według poniższego kryterium i jego znaczenia (wagi):

a) Kryterium 1 - cena ryczałtowa oferty 100%

4.3.Opis kryterium oceny oferty.
Kryterium 1 „cena" – przy ocenie oferty będzie brana pod uwagę cena ryczałtowa brutto za wykonanie przedmiotu zamówienia obejmująca pełen zakres zamówienia określony w dokumentacji przetargowej, jak również w innych warunkach przedstawionych w Specyfikacji Istotnych Warunków Zamówienia. Punktacja zostanie dokonana w trybie matematycznego wyliczenia na podstawie poniższego wzoru:

$$C = \frac{\text{Cena ryczałtowa brutto oferty najniższej spośród nie odrzuconych ofert}}{\text{Cena ryczałtowa brutto badanej oferty}} \times 100\%$$

4.4. Zamawiający przyzna kontrakt wykonawcy, co do którego oferty ustalono, iż jest ona zgodna z ustawą Prawo zamówień publicznych, SIWZ a także treścią ogłoszenia o przetargu i która przedstawia najniższą cenę ryczałtową.

5. Wymagania dotyczące wadium

5.1. Każdy wykonawca przystępujący do przetargu obowiązany jest wnieść wadium w wysokości 3.325zł do dnia 30 kwietnia 2010r do godz.-9,30- tej
5.2. Wadium winno być wniesione w formie określonej w art.45 ust.6 Ustawy Prawo zamówień publicznych. Dowód wniesienia wadium należy dołączyć do oferty. Wykonawca, który nie wniósł wadium zostanie wykluczony z postępowania o udzielenie zamówienia publicznego.
5.3. W przypadku , kiedy wadium jest wnoszone w gotówce, należy je wpłacić przelewem z dopiskiem „Wymiana okien drewnianych na okna z PCV , wykonanie schodów zewnętrznych, remont rynien w budynku Szkoły Podstawowej w Czarnocinie„- wadium ma następujące konto:
Buski Bank Spółdzielczy Oddział w Krzyżu
Nr 54 84 800004 2003 0006 36 30 0002
Przelew winien być dokonany w terminie gwarantującym wpływ wadium na konto Zamawiającego w terminie i do godz. określonej w ust.1. niniejszego punktu Specyfikacji.
5.4. W przypadku wnoszenia wadium w innych środkach niż pieniądze, oryginał zabezpieczenia należy złożyć w kasie w siedzibie Zamawiającego w Zespole Obsługi Ekonomicznej i Administracyjnej Publicznych Szkól i Placówek w Czarnocinie budynek Urzędu Gminy pokój Nr.11-otwarta w godzinach 7,30- 14,30 w terminie i do godz. określonej w ust.1 niniejszego punktu specyfikacji, a kserokopię dołączyć do oferty.
5.5. Zwrot /względnie utrata/ wadium następuje na warunkach określonych w art.46 Ustawy Prawo zamówień publicznych.
5.6 Wadium musi obejmować okres związania ofertą, to jest do dnia 30 maja 2010r/30 dni/ art.85 ust.5 ustawy

6. Miejsce i termin składania ofert.

6.1. Miejsce składania ofert: siedziba Zamawiającego, to jest Urząd Gminy w Czarnocinie w godzinach 7,30 do 15,00 sekretariat.
6.2. Termin składania ofert upływa dnia **30 kwietnia 2010r do godziny 10,00**
6.3.W postępowaniu o udzielenie zamówienia o wartości mniejszej niż kwoty określone w przepisach wydanych na podstawie art.11 ust.8 PZP, Zamawiający niezwłocznie zwraca ofertę, która została złożona po terminie. Zwrot powinien nastąpić niezwłocznie po terminie otwarcia ofert(chyba, że oferta została złożona również po tym terminie- wówczas niezwłocznie po jej złożeniu). Oznacza to więc, że Zamawiający, chcąc taką ofertę otworzyć; np. w celu weryfikacji danych adresowych wykonawcy potrzebnych do jej zwrotu, musi to uczynić razem z otwarciem pozostałych ofert.
6.4.Oferty można dostarczyć pocztą lub osobiście/ potwierdzenie przyjęcia powinno być zawsze podpisane przez Zamawiającego/.
6.5.Złożona oferta zostanie zarejestrowana(dzień, godzina) oraz otrzyma kolejny numer.
6.6. Za termin złożenia oferty przyjmuje się datę i godzinę wpływu oferty do Zamawiającego.

7. Opis sposobu udzielania wyjaśnień dotyczących Specyfikacji Istotnych Warunków Zamówienia.

7.1. Wyjaśnienie udzielane będą w trybie art.38 Ustawy Prawo Zamówień Publicznych, co oznacza, że Zamawiający odpowie niezwłocznie na każde zapytanie dotyczące Specyfikacji Istotnych Warunków Zamówienia, przesyłając jednocześnie treść zapytania z wyjaśnieniami wszystkim, którym dostarczono niniejszą Specyfikację Istotnych Warunków Zamówienia/ bez ujawniania źródła zapytania/ nie później niż na 2 dni przed upływem terminu składania ofert- jeżeli wartość zamówienia jest mniejsza niż kwoty określone w przepisach wydanych na podstawie art.11 ust.8 PZP- pod warunkiem, że wniosek o wyjaśnionej treści SIWZ wpłynął do zamawiającego nie później niż do końca dnia, w którym upływa połowa wyznaczonego terminu składania ofert.
7.2.Treść zapytania wraz z wyjaśnieniami zamawiający przekazuje wykonawcom, którym przekazał SIWZ, bez ujawnienia źródła zapytania, a jeżeli specyfikacja jest udostępniona na stronie internetowej, zamieszcza na tej stronie.
7.3. W uzasadnionych przypadkach Zamawiający może przed upływem terminu składania ofert zmienić treści SIWZ. Dokonaną w ten sposób zmianę Zamawiający przekazuje niezwłocznie wszystkim wykonawcom, którym przekazano SIWZ, a jeżeli specyfikacja jest udostępniona na stronie internetowej, zamieszcza także na tej stronie.
7.4.Jeżeli w postępowaniu prowadzonym w trybie przetargu nieograniczonego zmiana treści specyfikacji prowadzi do zmiany treści ogłoszenia o zamówieniu, Zamawiający zamieszcza ogłoszenie o zmianie w Biuletynie Zamówień Publicznych oraz na swojej stronie internetowej- jeżeli wartość zamówienia jest mniejsza niż kwoty określone w przepisach wydanych na podstawie art.11 ust.8 PZP.
7.5. Jeżeli w wyniku zmiany treści SIWZ nieprowadzącej do zmiany treści ogłoszenia o zamówieniu jest niezbędny dodatkowy czas na wprowadzenie zmian w ofertach, Zamawiający przedłuża termin składania ofert i informuje o tym Wykonawców, którym przekazano SIWZ, oraz zamieszcza informację na stronie internetowej, jeżeli SIWZ jest udostępniona na tej stronie.
7.6. Zamawiający oświadcza, że nie zamierza zwoływać zebrania wykonawców celu wyjaśnienia wątpliwości dotyczących Specyfikacji Istotnych Warunków Zamówienia.

8. Termin, do którego wykonawca będzie związany złożoną ofertą.

8.1. Termin, do którego wykonawca będzie związany ofertą wynosi **30 dni** licząc od dnia 30 kwietnia 2010 r do dnia 30maja 2010r włącznie.
8.2. Zamawiający może tylko raz co najmniej na 3 dni przed upływem terminu związania ofertą zwrócić się do Wykonawców o wyrażenie zgody na przedłużenie tego terminu o oznaczony okres, nie dłuższy jednak niż 60 dni- art.85 ust.2 ustawy Prawo zamówień publicznych.

9. Miejsce i termin otwarcia ofert.

9.1. Otwarcie ofert nastąpi dnia **30 kwietnia 2010 r o godz.10,00** w siedzibie Zamawiającego tj, Urząd Gminy w Czarnocinie sala konferencyjna.
9.2. Przy otwarciu ofert mogą być obecni przedstawiciele Wykonawców.

10. Informacje o trybie otwarcia i oceny ofert

10.1. Otwarcie złożonych ofert nastąpi dnia 30 kwietnia 2010r godz 10,00 w siedzibie Zamawiającego Urząd Gminy w Czarnocinie sala konferencyjna w obecności wykonawców, którzy zechcą uczestniczyć w posiedzeniu otwarcia ofert. Wykonawcy winni podpisać listę obecności.
10.2. Bezpośrednio przed otwarciem ofert Zamawiający poda kwotę, jaką zamierza przeznaczyć na sfinansowanie zamówienia.
10.3Jako pierwsze zostaną otwarte zewnętrzne koperty oznaczone napisem „wycofanie oferty". Wewnętrzne koperty ofert wycofanych nie będą otwierane. Następnie zostaną otwarte oferty oznaczone „zmiana oferty".Oferty pierwotne względem ofert zamiennych nie będą otwierane.
10.4.Jako następne zostaną otwarte oferty, co do których stwierdzono, że nie zostały zmienione lub wycofane zgodnie z kolejnością ich złożenia.
10.5. Zamawiający będzie ogłaszał przy otwieraniu ofert następujące informacje:
Imię i nazwisko, nazwę /firmy/ oraz adres /siedzibę/ wykonawcy, którego oferta jest otwierana, a także informację dotyczące ceny oferty, terminu wykonania zamówienia publicznego, okresu rękojmi , a także warunków płatności oraz inne szczegóły, które Zamawiający uzna za istotne.
10.6. Z posiedzenia otwarcia ofert sporządza się protokół.
10.7.Na posiedzeniu niejawnym komisji zostanie zbadana ważność ofert. Oferta zostaje odrzucona z postępowania przetargowego jeżeli zachodzi jedna z okoliczności przedstawionych w art.89 ust.1 ustawy Prawo zamówień publicznych.
10.8..Zamawiający poprawi w tekście ofert oczywiste omyłki pisarskie oraz omyłki rachunkowe w obliczeniu ceny, niezwłocznie zawiadamiając o tym Wykonawcę którego oferta została poprawiona. Omyłki rachunkowe w obliczeniu ceny zostaną poprawione w sposób określony w art.87ust 2 ustawy Prawo zamówień publicznych.
10.9..Zamawiający zastrzega sobie prawo do pisemnego wezwania każdego wykonawcy w celu udzielenia przez niego dodatkowych wyjaśnień dotyczących treści złożonej oferty wyznaczając odpowiedni termin. Zamawiający oświadcza, że nie będzie proponował ani też dopuszczał do zmiany podanej w ofercie ceny, chyba, że wyniknie ona z oczywistej omyłki w ofercie.
10.10.W czasie części tajnej/ dostępnej wyłącznie dla członków Komisji Przetargowej i

ekspertów powołanych przez Wójta Gminy/ Komisja Przetargowa przeprowadzi:

a/ ocenę ofert od strony spełnienia warunków udziału w postępowaniu/ zgodnie z pkt.1 i 2 niniejszej specyfikacji/,

b/badanie i ocenie ofert od strony spełnienia kryteriów oceny ofert/zgodnie z pkt 4 niniejszej specyfikacji/,

c/ wybór, spośród nieodrzuconych ofert, oferty z najniższą ceną.

10.11. Protokół wraz z załącznikami oferty oraz wszelkie oświadczenia i zaświadczenia składane w trakcie postępowania są jawne z wyjątkiem informacji stanowiących tajemnicę przedsiębiorstwa w rozumieniu przepisów art.11 ust.4 ustawy z dnia 16 kwietnia 1993r(Dz.U.z 2003r,nr.153, poz.1503)o zwalczaniu nieuczciwej konkurencji, a Wykonawca składając ofertę nie później niż w terminie składania ofert zastrzegł w odniesieniu do tych informacji, że nie mogą być udostępnione- art.8 ust.3 ustawy Prawo zamówień publicznych.

11.Informacja o sposobie porozumiewania się zamawiającego z wykonawcami oraz przekazywania oświadczeń i dokumentów, a także wskazanie osób uprawnionych do porozumiewania się z wykonawcami.

11.1 Zamawiający dopuszcza następujące formy przekazywania dokumentów tj.oświadczeń, wniosków, zawiadomień oraz informacji drogą elektroniczną, faksem lub pisemnie z zastrzeżeniem pkt.11.2

Zamawiający informuje, że Urząd Gminy w Czarnocinie urzęduje od poniedziałku do piątku w godzinach od 7,30 do 15,oo.

11.2 Wykonawca ma prawo żądać od zamawiającego potwierdzenia przekazanego mu dokumentu, którym mowa w pkt 11.1.Takie samo prawo ma Zamawiający w stosunku do Wykonawcy.

Zamawiający stwierdza, że na prośbę Wykonawcy potwierdzi niezwłocznie pisemnie otrzymanie drogą elektroniczną lub faksem każdego dokumentu, o którym mowa w pkt.11.1 w tym samym dniu, w którym ten dokument otrzymał składając wykonawcy od którego ten dokument pochodzi odrębne oświadczenie, że dokument ten otrzymał podając datę i godzinę jego otrzymania, ale pod warunkiem, że dokument ten otrzymał najpóźniej do godz. 14,30. art.27 ustawy.

Zamawiający informuje wykonawców,że dokument otrzymany po godz. 14,30 może być potwierdzony dopiero w dniu urzędowania następnym po dniu jego otrzymania, a jeżeli dokument otrzymał w piątek po godz.14,30 to dniem potwierdzenia może być dopiero poniedziałek albo inny dzień tygodnia jeżeli dniem następnym po dniu otrzymania jest jeden lub więcej dni świątecznych lub wolnych od pracy.

Potwierdzenie nastąpi tą samą drogą którą zamawiający otrzymał dany dokument.

11.3.Osobą upoważnioną do kontaktów z Wykonawcami jest Józefa Durbacz tel. (041)3512 428 w godz.8,00 do 14,30.

12.Adres poczty elektronicznej oraz strony internetowej zamawiającego.

12.1.Adres poczty elektronicznej zamawiającego jest następujący:
ug.czarnocin @ interia.pl lub durbaczczarnocin @ interia pl

12.2. Adres strony internetowej zamawiającego jest następujący:
www.bip.gminy.com.pl/czarnocin

13.Powiadomienie o wyniku postępowania przetargowego.

13.1. O rezultacie postępowania przetargowego wszyscy Wykonawcy uczestniczący w przetargu zostaną niezwłocznie powiadomieni listem poleconym, z podaniem nazwy i adresu wykonawcy, ceny oferty, którego ofertę wybrano oraz uzasadnienie jej wyboru.
13.2. Wybrany wykonawca zostanie powiadomiony przez Zamawiającego listem poleconym na adres podany przez Wykonawcę w jego ofercie, niezwłocznie po ogłoszeniu wyniku przetargu.
13.3. Niezwłocznie po wyborze oferty najkorzystniejszej zamawiający zamieści informację ,o których mowa w pkt 13. 1 na stronie internetowej oraz w miejscu publicznie dostępnym w swojej siedzibie.

14. Informacje o przewidywanych zamówieniach uzupełniających, o których mowa w art.67 ust.1 pkt.6 ustawy Prawo zamówień publicznych.

Zamawiający dopuszcza możliwości udzielenia zamówień uzupełniających w trybie zamówienia z wolnej ręki o których mowa w art.67 ust.1 pkt.6 ustawy prawo zamówień publicznych. Zamówienie uzupełniające było przewidziane w ogłoszeniu zamieszczonym w Biuletnie Zamówień Publicznych w dniu. 12 kwietnia 2010r pod.numerem 101702-2010

15. Informacje o formalnościach, jakie powinny zostać dopełnione po wyborze oferty w celu zawarcia umowy w sprawie zamówienia publicznego

Umowę zawiera się w trybie zgodnym z art.94 oraz Działem IV ustawy z dnia 29 stycznia 2004r Prawo zamówień publicznych /Dz.U. z 2007r nr.223 poz.1655 z późniejszymi zmianami/.

16.Istotne dla stron postanowienia, które zostaną wprowadzone do treści zawieranej umowy w sprawie zamówienia publicznego w tym wymagany termin wykonania zamówienia.

16.1. Przedmiot umowy musi być wykonywany z należytą starannością i bez wad.
16.2. Za wykonanie przedmiotu umowy przyjmuje się formę wynagrodzenia ryczałtowego w wysokości ustalonej złożoną ofertą wraz z podatkiem VAT. Wynagrodzenie to będzie niezmienne w czasie obowiązywania umowy .
16.3. Podatek VAT zostanie naliczony w fakturach wystawionych przez Wykonawcę.
16.4.Okres rękojmi na wykonane roboty budowlane wynosi 36 miesięcy od dnia odbioru końcowego robót budowlanych.
16.5.Rozliczenie za przedmiot odbioru będzie się odbywało na podstawie jednej faktury końcowej. Podstawę wystawienia faktury końcowej i końcowego rozliczenia za wykonane roboty stanowił będzie protokół odbioru końcowego podpisany przez Inspektora Nadzoru Inwestorskiego i Kierownika Budowy. Termin płatności faktury końcowej wynosi do 30 dni od daty doręczenia jej Zamawiającemu. Do faktury końcowej Wykonawca dołączy protokół odbioru końcowego.
16.6.Naprawienie szkody wynikłej z niewykonania lub nienależytego wykonania postanowień umowy o roboty budowlane nastąpi przez zapłatę określonej sumy- kary umownej. Kary te będą naliczane w następujących wypadkach i wysokościach:
1) Wykonawca płaci Zamawiającemu kary umowne:
a) za zwłokę w wykonaniu określonego w umowie przedmiotu umowy w wysokości 200 zł za każdy dzień zwłoki, liczonej od następnego dnia po upływie terminu

ustalonego w § 2 ust.2-umowy.

b)za zwłokę w usunięciu wad w przedmiocie umowy stwierdzonych przy odbiorze lub w okresie rękojmi w wysokości 200 zł za każdy dzień zwłoki liczonej od następnego dnia po upływie terminu określonego przez Zamawiającego na usunięcie wad.

c) za odstąpienie od umowy z przyczyn zależnych od Wykonawcy w wysokości 5000zł

16. 7.Zamawiający ma prawo potrącić bez zgody wykonawcy naliczone kary umowne wraz z odsetkami ustawowymi za zwłokę od tych kar z wynagrodzenia ustalonego w § 13 ust.2 umowy.

2) Strony zastrzegają sobie prawo do dochodzenia odszkodowania uzupełniającego przenoszącego wysokość zastrzeżonych kar umownych do wysokości rzeczywiście poniesionej szkody przed sądami powszechnymi

16.8. Jeżeli Wykonawca wykona przedmiot umowy po terminie określonym w § 2 ust.2 umowy kara umowna, o której mowa w § 16 ust.2 pkt.1 lit.a-umowy będzie naliczana włącznie do dnia poprzedzającego dzień pisemnego zgłoszenia przez Wykonawcę do Dziennika Budowy Zamawiającemu gotowości do odbioru robót budowlanych, chyba że roboty te nie zostały wykonane zgodnie z niniejszą umową.

16.9.W razie opóźnienia w zapłacie wierzytelności pieniężnych Strony zobowiązują się do zapłaty ustawowych odsetek za opóźnienie.

16.10.Przedmiot zamówienia zostanie wykonany w całości z materiałów wykonawcy.

16.11.Uproszczenie procesów technologicznych lub pominięcie czynności i nakładów przewidzianych normatywami uprawnia Zamawiającego do dokonania potrąceń za niewykonane przewidziane normatywami nakłady lub żądania poprawienia pod rygorem nie przyjęcia robót.

16.12.Wykonawca zobowiązuje się do ubezpieczenia budowy i robót z tytułu szkód które mogą zaistnieć w związku z określonymi zdarzeniami losowymi, oraz od odpowiedzialności cywilnej.

16.13.Wymagany termin wykonania przedmiotu umowy od dnia 01 lipca 2010r do 31 lipca 2010r.

16.14.Ustala się okres obowiązywania umowy do 31 stycznia 2014 roku.

16.15 Przed wbudowaniem materiałów Wykonawca dostarczy Zamawiającemu atesty jakości, które winny być udokumentowane badaniami przez producenta w ramach kontroli jakości.

16.16.Zamawiający zastrzega sobie prawo wykonania własnych badań wbudowanych materiałów. Jeżeli wyniki tych badań nie będą spełniać wymagań jak w pkt.16.15. To koszt badań oraz koszt wymiany wadliwych oraz niedopuszczonych do stosowania w budownictwie materiałów na zakupione ponownie przez Wykonawcę nowe materiały bez wad pokrywa Wykonawca, a wynagrodzenie ryczałtowe w wysokości ustalonej złożoną ofertą Wykonawcy wraz z podatkiem VAT nie ulega zmianie zgodnie z § 13 ust.2 umowy.

16.17.Za szkody powstałe z niewłaściwego wykonania robót oraz prowadzenia robót poza przekazanym terenem budowy odpowiada Wykonawca.

16.18.Wykonawca jest odpowiedzialny za wady fizyczne i wady prawne przedmiotu umowy.

16.19.W okresie rękojmi wykonawca zobowiązuje się do bezpłatnego usunięcia wad powstałych w przedmiocie umowy w terminie 7 dni , jeżeli będzie to możliwe technicznie lub w innym terminie uzgodnionym przez strony.

16.20. Wykonawca nie może zlecić całości ani części robót budowlanych objętych przedmiotem zamówienia podwykonawcom ze względu na specyfikę przedmiotu zamówienia.

16.21.Jeżeli przedmiot umowy nie zostanie wykonany przez Wykonawcę w wymaganym w umowie terminie, a dotychczasowe zabezpieczenie wygaśnie to wykonawca obowiązany jest wnieść nowe zabezpieczenie należytego wykonania umowy w takiej samej wysokości jak dotychczasowe na okres aż do wykonania przedmiotu umowy i uznania przez zamawiającego za należycie wykonany od następnego dnia po dniu wygaśnięcia dotychczasowego zabezpieczenia do dnia podpisania protokołu odbioru końcowego przez strony włącznie z zastrzeżeniem ust.16.22.

16.22. Nowe zabezpieczenie należy wnieść co najmniej 7 dni wcześniej przed wygaśnięciem dotychczasowego.

16.23. Na podstawie art.7 ust.3 ustawy z dnia 29stycznia 2004r Prawo zamówień publicznych(Dz.U.2007 nr 223 poz.1655 z późn.zmianami)w związku z art.509 § 1 i art.514 ustawy z dnia 23 kwietnia 1964r- Kodeks cywilny (Dz.U.Nr.16, poz.93 z póz.zm.) wyłącza się zbywalność wierzytelności wynikających z niniejszej umowy.

17. Wymagania dotyczące zabezpieczenia należytego wykonania umowy.

17.1. Zamawiający wymaga, aby wykonawca który wygrał przetarg, złożył zabezpieczenie należytego wykonania umowy przed podpisaniem umowy w wysokości 5% ceny ryczałtowej brutto podanej w ofercie w formie określonej w art. 148 ust. 1 Ustawy Prawo zamówień Publicznych / zaokrąglonej do wysokości pełnych 100 zł./

17.2.Ustala się,że 30% wniesionego zabezpieczenia należytego wykonania umowy jest przeznaczone na zabezpieczenie roszczeń z tytułu rękojmi.

17.3.Jeżeli zabezpieczenie należytego wykonania umowy zostało przez wykonawcę wniesione w innej formie niż w pieniądzu w jego skład wchodzą dwa odrębne zabezpieczenia. Pierwsze zabezpieczenie w wysokości 70%kwoty określonej w pkt.17.1. gwarantujące zgodne z umową wykonanie robót i obejmujące okres dłuższy o 30 dni od umownego terminu wykonania umowy i drugie zabezpieczenie służące zabezpieczeniu roszczeń z tytułu rękojmi za wady wynoszące 30% wysokości zabezpieczenia określonego w pkt.17.1 obejmujące okres jeszcze 15 dni licząc od następnego dnia po dacie umownej ostatniego dnia obowiązywania okresu rękojmi.

17.4.Kwota zabezpieczenia należytego wykonania umowy służąca pokryciu roszczeń z tytułu niewykonania lub nienależytego wykonania umowy zostanie zwrócona w ciągu 30 dni od dnia wykonania zamówienia i uznania przez Zamawiającego za należycie wykonane.

17.5. Kwota zabezpieczenia należytego wykonania umowy pozostawiona na zabezpieczenie roszczeń z tytułu rękojmi za wady zostanie zwrócona nie później niż w 15 dniu po upływie okresu rękojmi.

18. Informacje dotyczące walut obcych, w jakich mogą być prowadzone rozliczenia między Zamawiającym a Wykonawcą

Wszystkie rozliczenia pomiędzy Zamawiającym a wykonawcą prowadzone będą w złotych polskich.

19.Informacja o przewidywanych zmianach postanowień zawartej umowy w stosunku do treści oferty, na podstawie której Zamawiający dokona wyboru Wykonawcy

19.1.Zamawiający przewiduje możliwość dokonania zmian postanowień zawartej umowy w stosunku do treści oferty na podstawie której dokonano wyboru Wykonawcy.
19.2. Zamawiający określa następujące warunki, w jakich przewiduje możliwość dokonania zmian postanowień zawartej umowy:
a) ograniczenie zakresu robót wynikających z okoliczności których nie można było przewidzieć w chwili zawarcia umowy,
b) zmiana zakresu robót w związku ze zmianą przepisów skutkujących koniecznością zmiany pozwolenia na budowę wydanego dla realizowanego zamówienia. Jednakże zakres świadczenia umownego Wykonawcy nie może być szerszy niż zobowiązanie zawarte w jego ofercie, zarówno przed jak i po zmianie umowy.
c)zmiana zakresu robót w związku z koniecznością wykonania prac wynikających z zaleceń organów uprawnionych np. Nadzoru budowlanego, itp. Jednakże zakres świadczenia umownego Wykonawcy nie może być szerszy niż zobowiązanie zawarte w jego ofercie ,zarówno przed jak i po zmianie umowy.
19.3. Wykonawca wnioskujący o zmianę umowy, przedkłada Zamawiającemu pisemne uzasadnienie konieczności wprowadzenia zmian do umowy.
19.4. Warunkiem dokonania zmian postanowień umowy jest zgoda obu stron wyrażona na piśmie pod rygorem nieważności takiej zmiany w formie aneksu do umowy.

20.Pouczenie o środkach ochrony prawnej przysługujących wykonawcy w trakcie procesu przetargowego.

Wykonawcom**,** których interes prawny doznał uszczerbku w wyniku naruszenia przez Zamawiającego określonych w Ustawie zasad udzielenia zamówienia przysługują odwołania i skargi do Sądu z zachowaniem postanowień Działu VI Ustawy Prawo zamówień publicznych.

Rozdział B

OPIS PRZEDMIOTU ZAMÓWIENIA

Określenie przedmiotu zamówienia.

1. Przedmiotem zamówienia zadania jest „wymiana okien drewnianych na okna z PCV, wykonanie nowych schodów zewnętrznych , wymiana rynien w Szkole Podstawowej w Czarnocinie”
2. Przedmiot zamówienia obejmuje następujące prace budowlano-remontowe:
   a)demontaż istniejącej stolarki okiennej- 39 szt
   b)dostawa i montaż stolarki okiennej z PCV- 39 szt
   c)wymiana podokienników oraz opasek wokół okien i drzwi
   d) wymiana rynien i rur spustowych
   e) wykonanie schodów zewnętrznych, podjazdu, chodników
   f)korekta placu zabaw
   g)oznakowanie terenu budowy
   h) W przypadku zniszczenia lub uszkodzenia robót, ich części bądź urządzeń w toku realizacji-naprawienie ich i doprowadzenie do stanu pierwotnego,
   i)odpowiednie zabezpieczenie terenu budowy oraz prowadzenie robót zgodnie z przepisami bhp oraz p.poż.
   j)zapewnienie dozoru terenu budowy

k)utrzymanie terenu budowy w stanie wolnym od przeszkód komunikacyjnych oraz usuwanie na bieżąco zbędnych materiałów, odpadów i śmieci,
l)uporządkowanie terenu budowy po zakończeniu robót i przekazanie go inwestorowi najpóźniej do dnia odbioru końcowego.
3.Szczegółowy zakres robót jest zawarty w przedmiarach robót oraz dokumentacji projektowej które są zamieszczone w rozdziałach FiH niniejszej Specyfikacji Istotnych Warunków Zamówienia.
4.Zamawiający dopuszcza rozwiązania równoważne w przedmiocie zamówienia opisanym w punkcie 1 i 2 niniejszego rozdziału,B jednak w przypadku gdy wykonawca powołuje się na rozwiązania równoważne opisywanym przez zamawiającego, jest zobowiązany wykazać, że oferowane przez niego roboty budowlane spełniają wymagania określone przez zamawiającego.
5.Harmonogram prac:
Wymagany termin wykonania przedmiotu umowy od 01 do 31 lipca 2010r.
6.Każdy z wykonawców winien odwiedzić miejsce budowy celem sprawdzenia warunków placu budowy, oraz warunków związanych z wykonaniem prac będących przedmiotem przetargu oraz celem uzyskania jakichkolwiek dodatkowych informacji koniecznych i przydatnych do oceny prac. Wyklucza się możliwość roszczeń wykonawcy z tytułu błędnego skalkulowania ceny lub pominięcia elementów niezbędnych do wykonania umowy.
7.Koszty odwiedzenia miejsca budowy poniesie wykonawca.
8.Przedmiot zamówienia zostanie wykonany w całości z materiałów wykonawcy.
9. Przy wycenie robót w celu określenia ceny ryczałtowej brutto oferty, wykonawca sprawdzi dokumenty przetargowe, łącznie z przedmiarem robót. Zamawiający nie zapłaci za pozycje, za które nie zostanie podana przez Wykonawcę żadna cena. Kiedy zostaną takie wykonane, będzie się uważało, iż są one pokryte przez inne ceny ryczałtowe w szczegółowych kosztorysach ofertowych.
10.Cenę oferty ryczałtowej traktować należy jako stałą i niezmienną w okresie obowiązywania umowy.
11.Pozostałe warunki zostały przedstawione we wzorze Umowy w rozdziale D niniejszej specyfikacji.
12.Szczegółowe warunki rękojmi wymagane przez Zamawiającego:
a)okres rękojmi na wykonane roboty budowlane wynosi 36 miesięcy od dnia odbioru końcowego tych robót budowlanych.
b) w okresie rękojmi Wykonawca zobowiązuje się do bezpłatnego usunięcia wad powstałych w przedmiocie umowy w terminie 7 dni, jeżeli będzie to możliwe technicznie lub w innym terminie uzgodnionym przez strony.
13.Zamawiający informuje, że zakres przedmiotu zamówienia określony w punkcie 2 nie może być powierzony podwykonawcom.

Rozdział C

OPIS SPOSOBU OBLICZANIA CENY OFERTY

1. Cenę ryczałtową oferty należy podawać w załączniku do „Formularza ofertowego” tj. w Załączniku nr.2”Cena ryczałtowa. ”
2. Cenę ryczałtową należy podawać w złotych polskich/ podanie ceny w inny sposób może spowodować odrzucenie oferty./
3. Cena ryczałtowa oferty powinna obejmować kompletne wykonanie przedmiotu zamówienia określonego w Rozdziale B niniejszej Specyfikacji przy zastosowaniu polskich norm.
4. Cena ryczałtowa nie będzie podlegała rewaloryzacji ze względu na inflację .
5. Wykonawca określi cenę ryczałtową na podstawie sporządzonego przez siebie kosztorysu, zgodnie z dokumentacją stanowiącą załącznik do niniejszej SIWZ. Podana cena ryczałtowa powinna uwzględnić wszelkie niezbędne koszty wykonania przedmiotu zamówienia. Kosztorysy ofertowe należy dołączyć do oferty. Mają one charakter informacyjno-pomocniczy, gdyż ze względu przyjęty model wynagrodzenia ryczałtowego Wykonawca ma obowiązek wykonać przedmiot zamówienia zgodnie z dokumentacją projektową i niniejszą Specyfikacją Istotnych Warunków Zamówienia.

Rozdział D
Wzór umowy

Wzór umowy przeznaczony jest dla Wykonawców, którzy wykonywać będą cały przedmiot zamówienia wyłącznie osobiście

Rozdział E

	FORMULARZ OFERTOWY	
	strona	
(pieczęć Wykonawcy)	z ogólnej liczby stron	

FORMULARZ OFERTOWY

dla przetargu nieograniczonego o wartości zamówienia przekraczającej wyrażoną w złotych równowartość 14000 euro i nie przekraczającej wyrażonej w złotych równowartość kwoty 4 845.000 euro kwoty na realizację zadania:

" wymiana okien drewnianych na okna z PCV, wykonanie schodów zewnętrznych, remont rynien w budynku Szkoły Podstawowej w Czarnocinie"

Wykonawca:

1. Zarejestrowana nazwa Przedsiębiorstwa:

. . . . . .

. . . . . .

. . . . . .

2. Zarejestrowany adres Przedsiębiorstwa:

. . . . . .

. . . . . .

. . . . . .

3. Numer telefonu: . . . . . .

4. Numer Faxu: . . . . . .

5. **Numer teleksu:** . . . . . .

6. **Adres e-mail:** . . . . . .

7. **Numer konta bankowego :** . . . . . .

. . . . . .

. . . . . .

Upełnomocniony przedstawiciel
Przedsiębiorstwa

.....
(podpis, pieczęć)
Data : .....

ZAŁĄCZNIK nr 1 - "Oświadczenia wykonawcy"

	FORMULARZ OFERTOWY	
	strona	
(pieczęć Wykonawcy)	z ogólnej liczby stron	

Oświadczenia wykonawcy

a)Oświadczenie,o którym mowa w pkt.1.4.litera a niniejszej SIWZ, że Wykonawca dysponuje odpowiednim potencjałem technicznym, oraz osobami zdolnymi do wykonania zamówienia;

b) oświadczenia o których mowa w pkt.1.4. litera b niniejszej Specyfikacji, że osoby , które będą uczestniczyć w wykonywaniu zamówienia, posiadają wymagane uprawnienia, jeżeli ustawy nakładają obowiązek posiadania takich uprawnień.

c)Oświadczenie wykonawcy, że zapoznał się ze szczegółowymi warunkami przetargu zawartymi w Specyfikacji Istotnych Warunków Zamówienia i że przyjmuje je bez zastrzeżeń;

d)Oświadczenie, że wykonawca uważa się za związanego ofertą do terminu ważności oferty, wskazanego w Specyfikacji Istotnych Warunków Zamówienia i zobowiązuje się, w razie utrzymania się przy przetargu, podpisać umowę;

e)Oświadczenie, że wykonawca posiada wszystkie informacje niezbędne do przygotowania oferty i wykonania usług w wymaganym czasie;

f) oświadczenie, że Wykonawca obejrzał miejsce, w którym wykonywane będą prace;

h) Oświadczenie, że zawarty w Rozdziale D niniejszej SIWZ wzór umowy został przez Wykonawcę zaakceptowany i zobowiązuje się on w przypadku wyboru jego oferty do zawarcia umowy na podanych warunkach w miejscu i terminie wyznaczonym przez Zamawiającego.

i)oświadczenie, o którym mowa w pkt.1.6 niniejszej SIWZ, że Wykonawca nie podlega wykluczeniu z postępowania przetargowego na podstawie art.24 ust.1.

Deklarujemy, że wszystkie oświadczenia i informacje zamieszczone w niniejszym

"FORMULARZU OFERTOWYM" są kompletne, prawdziwe i dokładne w każdym szczególe.

-Upoważniamy Wójta Gminy w Czarnocinie lub jego upoważnionych przedstawicieli do przeprowadzenia wszelkich badań mających na celu sprawdzenie oświadczeń, dokumentów i przedłożonych informacji oraz do wyjaśnienia finansowych i technicznych aspektów tego zgłoszenia. Dla tych celów upoważniamy każdą osobę publiczną, bank lub przedsiębiorstwa wymienione w naszym "FORMULARZU OFERTOWYM" do dostarczenia stosownej informacji uznanej przez Zamawiającego za konieczną i wymaganą w celu sprawdzenia oświadczeń i informacji zawartych w naszej ofercie.

-Nazwiska i stanowiska osób, z którymi można się kontaktować w celu uzyskania dalszych informacji, jeżeli będą wymagane, podaje się poniżej:

.....

Do niniejszego "Oświadczenia wykonawcy" należy dołączyć następujące dokumenty (zgodnie z wymaganiami zawartymi w punkcie A.1 niniejszej Specyfikacji Istotnych Warunków Zamówienia):

a/ koncesje, zezwolenie lub licencje

b) aktualny odpis z właściwego rejestru, jeżeli odrębne przepisy wymagają wpisu do rejestru, w celu wykazania braku podstaw do wykluczenia w oparciu art.24ust.1 pkt.2 ustawy **wystawione nie wcześniej niż 6 miesięcy przed upływem terminu składania ofert a w stosunku do osób fizycznych oświadczenia w zakresie art.24 ust.1 pkt 2 ustawy**

c)Aktualne zaświadczenie właściwego naczelnika urzędu skarbowego potwierdzającego że wykonawca nie zalega z opłacaniem podatków, lub zaświadczenia, że wykonawca uzyskał przewidziane prawem zwolnienie, odroczenie lub rozłożenie na raty zaległych płatności lub wstrzymanie w całości wykonania decyzji właściwego organu **wystawione nie wcześniej niż 3 miesiące przed upływem terminu składania ofert**

d)Aktualne zaświadczenie właściwego oddziału Zakładu Ubezpieczeń Społecznych lub Kasy Rolniczego Ubezpieczenia Społecznego, że wykonawca nie zalega z opłacaniem składek na ubezpieczenie zdrowotne i społeczne lub potwierdzenia, że wykonawca uzyskał przewidziane prawem zwolnienie, odroczenie lub rozłożenie na raty zaległych płatności lub wstrzymanie w całości wykonania decyzji właściwego organu **wystawionego nie wcześniej niż 3 miesiące przed upływem terminu składania ofert**);

e)Aktualna informacja z krajowego Rejestru Karnego w zakresie określonym w art. 24 ust. 1 pkt 4-8 ustawy, **wystawiona nie wcześniej niż 6 miesięcy przed upływem terminu składania ofert**

f)aktualnej informacji z Krajowego Rejestru Karnego w zakresie określonym w art.24 ust.1 pkt.9 ustawy, wystawionej nie wcześniej niż 6 miesięcy przed upływem terminu składania ofert,

g)Wykaz robót budowlanych w zakresie niezbędnym do wykazania spełniania warunku wiedzy i doświadczenia tj. dotyczących wymiany stolarki okiennej, rynien, wykonanie schodów zewnętrznych wykonanych w okresie pięciu lat przed upływem terminu składania ofert, a jeżeli okres prowadzenia działalności jest krótszy- w tym okresie, z podaniem ich rodzaju i wartości, daty i miejsca wykonania oraz załączeniem dokumentu potwierdzającego, że roboty zostały wykonane zgodnie z zasadami sztuki

budowlanej i prawidłowo ukończone.
h) Opłaconej polisy a w przypadku jej braku innego dokumentu potwierdzającego, że Wykonawca jest ubezpieczony od odpowiedzialności cywilnej w zakresie prowadzonej działalności gospodarczej związanej z przedmiotem zamówienia.
i) wykaz osób , które będą uczestniczyć w wykonaniu zamówienia wraz z informacjami na temat ich kwalifikacji zawodowych, doświadczenia i wykształcenia niezbędnego do wykonania zamówienia, a także zakresu wykonywanych przez nie czynności, oraz informację o podstawie do dysponowania tymi osobami oraz dokumentami stwierdzającymi, że osoby te posiadają wymagane uprawnienia (kopia decyzji o nadaniu uprawnień budowlanych Kierownika Budowy, wpis na listę członków właściwej izby samorządu zawodowego potwierdzony aktualnym zaświadczeniem wydanym przez tę izbę, aktualna polisa lub inny dokument potwierdzający posiadanie ubezpieczenia od odpowiedzialności cywilnej w związku z wykonywaniem samodzielnych funkcji technicznych w budownictwie).
j)informacja banku lub spółdzielczej kasy oszczędnościowo-kredytowej, w której Wykonawca posiada rachunek potwierdzającej wysokość posiadanych środków finansowych lub zdolność kredytową Wykonawcy nie mniejszą niż 250.000 zł(wystawioną nie wcześniej niż 3 miesiące przed upływem terminu składania oferty.

Upełnomocniony przedstawiciel
Przedsiębiorstwa
.....
data (podpis, pieczęć)

ZAŁĄCZNIK nr 2 - “Cena ryczałtowa Wykonawcy"

	FORMULARZ OFERTOWY	
	strona	
(pieczęć Wykonawcy)	z ogólnej liczby stron	

Na podstawie warunków zamówienia oraz obejrzenia terenu budowy podejmujemy się wykonania zakresu usług zgodnie z książką przedmiaru i obowiązującymi przepisami oraz normami z należytą starannością, będących przedmiotem przetargu na:

"wymiana okien drewnianych na okna z PCV, wykonanie schodów zewnętrznych,remont rynien w budynku Szkoły Podstawowej w Czarnocinie”

Cena ryczałtowa

- **kwota brutto złotych:.....**
  (słownie:.....
  .....

- **w tym podatek VAT w wysokości .....%, to jest w kwocie: .....zł**
  (słownie:.....
  .....)

Powyższa cena obejmuje pełen zakres zamówienia określony w Specyfikacji Istotnych Warunków Zamówienia.
Do niniejszego załącznika należy dołączyć kosztorysy ofertowe.
Kosztorysy ofertowe maja charakter informacyjno-pomocniczy, gdyż ze względu na przyjęty model wynagrodzenia ryczałtowego Wykonawca ma obowiązek wykonać przedmiot zamówienia zgodnie z dokumentacją projektową i niniejszą Specyfikacją Istotnych Warunków Zamówienia.

Upełnomocniony przedstawiciel
Przedsiębiorstwa

.....
(podpis i pieczęć)

Data : .....

ZAŁĄCZNIK nr 3 - “Wymagany termin wykonania zamówienia Wykonawcy””

(pieczęć Wykonawcy)	**FORMULARZ OFERTOWY**	
	strona	
	z ogólnej liczby stron	

"Wymiana okien drewnianych na okna z PCV,wykonanie schodów zewnętrznych, remont rynien w budynku Szkoły Podstawowej w Czarnocinie”

Termin wykonania

- ....od dnia 01 lipca 2010r do 31 lipca 2010r.....

Upełnomocniony przedstawiciel
Przedsiębiorstwa

.....
(podpis i pieczęć)

Data : .....

ZAŁĄCZNIK nr 4 - "Informacje na temat wiedzy i doświadczenia Wykonawcy"

	FORMULARZ OFERTOWY	
	Strona	
(pieczęć Wykonawcy)	z ogólnej liczby stron	

Informacje na temat wiedzy i doświadczenia

Wykaz robót budowlanych w zakresie niezbędnym do wykazania spełniania warunku wiedzy i doświadczenia wykonanych w okresie ostatnich pięciu lat przed upływem terminu składania ofert a jeżeli okres prowadzenia działalności jest krótszy w tym okresie, z podaniem ich rodzaju i wartości, daty i miejsca wykonania oraz załączeniem dokumentu potwierdzającego, że roboty te zostały wykonane zgodnie z zasadami sztuki budowlanej i prawidłowo ukończone.

Lp.	Nazwa i adres klienta	Rodzaj (nazwa) zamówienia i miejsce	Całkowita wartość zamówienia	Rozpoczęcie	Ukończenie
		Łącznie			

UWAGA : Należy dołączyć dokumenty potwierdzające, że w/w roboty budowlane zostały wykonane zgodnie z zasadami sztuki budowlanej i prawidłowo ukończone.

Upełnomocniony przedstawiciel
Przedsiębiorstwa

.....
(podpis i pieczęć)

data.....

ZAŁĄCZNIK nr 6 - "Kwalifikacje i doświadczenie kluczowego personelu Wykonawcy"

	FORMULARZ OFERTOWY	
	strona	
(pieczęć Wykonawcy)	z ogólnej liczby stron	

Kwalifikacje i doświadczenie kluczowego personelu

1. Zatrudnienie

Rok	2007	2008	2009
Personel techniczny			
Personel administracyjno-finansowy			
Łącznie			

2.Deklarowany przez Wykonawcę pracownik do pełnienia funkcji **KIEROWNIKA BUDOWY**

Imię i nazwisko	Stanowisko	Wykształcenie	Lata pracy	Na stanowisku budowy	Rodzaj uprawnień

Uwaga:I Należy dołączyć kopię decyzji o nadaniu uprawnień budowlanych Kierownika Budowy, wpis na listę członków właściwej izby samorządu zawodowego potwierdzony aktualnym zaświadczeniem wydanym przez izbę, aktualną polisę lub inny dokument potwierdzający posiadania ubezpieczenia od odpowiedzialności cywilnej w związku z wykonywaniem samodzielnych funkcji technicznych w budownictwie.
II W przypadku nie dysponowania osobami zdolnym do wykonania zamówienia do niniejszej oferty należy dołączyć pisemne zobowiązania innych podmiotów do udostępnienia osób zdolnych do wykonania zamówienia oraz dokumenty o których mowa w pkt.I uwag.

Upełnomocniony przedstawiciel

Przedsiębiorstwa

.....
(podpis i pieczęć)
Data : .....

ZAŁĄCZNIK nr 5-"Główne pozycje sprzętu budowlanego Wykonawcy"

(pieczęć Wykonawcy)	**FORMULARZ OFERTOWY**	
	strona	
	Z ogólnej liczby stron	

Główne pozycje sprzętu budowlanego

Opis(rodzaj,nazwa,producenta,marka)	Liczba jednostek	Rok produkcji	Własne czy wynajęte	Charakterystyka, wielkość,wydajność
A.Sprzęt budowlany				
B.Pojazdy				

Uwaga: Powinien tu być wymieniony sprzęt i pojazdy konieczne do wykonania umowy.
W przypadku nie posiadania wystarczającego do Wykonania zamówienia potencjału technicznego do niniejszej oferty należy dołączyć pisemne zobowiązania innych podmiotów do udostępnienia potencjału technicznego i wymienić go w niniejszym załączniku.

Upełnomocniony przedstawiciel
Przedsiębiorstwa

.....
(podpis i pieczęć)
Data:.....

Rozdział F: Przedmiar Robót

PRZEDMIAR ROBÓT

Nazwa nadana zamówieniu przez zamawiającego: *„wymiana okien drewnianych na okna z PVC, wykonanie schodów zewnętrznych, remont rynien”*

Nazwy i kody CPV: 45453000-7 „roboty remontowe i renowacyjne”.

Adres obiektu budowlanego: 28-506 Czarnocin, gmina: Czarnocin nr ewid. działki 361, powiat: kazimierski, woj. świętokrzyskie.

Nazwa i adres zamawiającego: Zespół Obsługi Ekonomicznej i Administracyjnej Publicznych Szkół i Placówek w Czarnocinie.

Data opracowania przedmiaru robót: 2010-marzec-09

2. Spis działów i rozdziałów robót:

2.1. Wymiana okien i drzwi na nowe,
2.2. Wymiana rynien,
2.3. Schody zewnętrzne i podjazd,
2.4. Korekta placu zabaw.

3. Przedmiar robót:

L.p.	Podstawa do ustalania cen jednostkowych robót lub jednostkowych nakładów rzeczowych	Zestawienie przewidywanych do wykonania robót w kolejności technologicznej ich wykonania wraz z ich szczegółowym opisem, miejscem wykonania lub wskazaniem podstaw ustalających szczegółowy opis, z wyliczeniem ilości ich wykonania.	Jednostka miary robót podstawowych	*Ilość* jednostek miar robót podstawowych
01	02	03	04	05
		3.1. Wymiana okien i drzwi w budynku Szkoły: **Kod CPV: 45420000-7 „ roboty w zakresie zakładania stolarki budowlanej oraz roboty ciesielskie";** **45421100-5 „ instalowanie drzwi i okien i podobnych elementów"**		
1	KNR 4-01 0354/04	Wykucie z muru ościeżnic o pow. do 2m^2 6szt (przyziemie od strony boiska – okna)	szt	6,00
2	KNR 4-01 0354/05	Wykucie z muru ościeżnic j.w lecz o pow. ponad 2m^2. 1szt (przyziemie drzwi od strony Gminy) 1,15x2,02=2,32m^2	m^2	2,32
3	KNR 4-01 0917/20	Demontaż zawiasów z ościeżnic drewnianych. (9+7+6+11+2)x8=280,00szt	szt	280,00
4	KNNR-7 0701/04	Okna jednokomorowe z PCW z okuciami obwiedniowymi w skrzydłach okiennych, szklone szybą niskoemisyjną 1,0W/m^{2}k. Okna i okucia w kolorze białym. Pow. do 2m^2. W każdym oknie wbudowany nawiewnik higrosterowany EHA 755. Pełny zakres jak na załączonym szkicu. 1,10x1,80x6=11,88m^2 (przyziemie od strony boiska)	m^2	11,88
5	KNNR-7 0701/05	Okna jednokomorowe z PCW, z okuciami obwiedniowymi w skrzydłach okiennych, szklone szybą niskoemisyjną 1,0 W/m^{2}k, z fabrycznie wbudowanym nawiewnikiem higrosterowanym EHA 755 (wydajność przepływu strumienia powietrza ~50m^3/h). Okna i okucia w kolorze białym. Pow. ponad 2m^2. Pełny zakres robót jak na załączonym szkicu. 1,62x2,05x9=29,89m^2 (elewacja frontowa budynku) 1,16x2,05x6=14,27m^2 (od strony boiska) 1,16x2,05x11=26,16m^2 (od podwórza)	m^2	70,32
6	KNNR-7 0701/05	Okna j.w lecz od zewnątrz z szybą bezpieczną O2. 1,16x2,05x7=16,45m^2 (od strony boiska)	m^2	16,45
7	KNNR-7 0503/08	Drzwi aluminiowe, przymykowe, szklone szybą bezpieczną O2, z 3 zawiasami i 2 zamkami, z samozamykaczem. (1,31x2,15+1,31x0,76)x2+1,15x2,02x2=12,27m^2	m^2	12,27
8	KNNR-7 0506/01	Daszki aluminiowe nad drzwiami wejściowymi koloru brąz z płytą poliwęglanową dymną o wymiarach 87x160cm. 0,87x1,60x2=2,78m^2	m^2	2,78
9	KNR 4-01 0901/08	Wymiana opasek wokół okien i drzwi, szer. ~15cm z drewna iglastego, profilowane jak istniejące. (1,46+2,35)x2x24+(1,92+2,35)x2x9=259,74m		

		(1,60+3,00x2)x2=15,20m	m	274,94

01	02	03	04	05
10	KNR 4-01 0901/09	Wykończenie od wewnątrz styku okien PCV z ościeżnicą drewnianą – ćwierćwałkami.		
		Przedmiar jak w poz. 10: 274,94m	m	274,94
11	KNR 4-01 0321/01	Podokienniki (parapety) szer. 20 - 35cm, grub. 30mm, z płyty wiórowej, laminowanej imitującej marmur czerwony długości do 125cm.		
		30,00szt	szt	30,00
12	KNR 4-01 0321/01	Podokienniki j.w lecz o długości do 170cm.		
		9,00szt	szt	9,00
13	KNR 4-01 0533/02	Wymiana podokienników z blachy, na nowe.		
		1,25x0,25x30+1,75x0,25x9=13,31m^2	m^2	13,31
14	KNR 4-01 0708/01	Uzupełnienie tynków z zaprawy cem.wap. na ościeżach o szer. do 15cm – po wymianie okien.		
		(1,10+1,80x2)x6+(1,31+3,00x2)x3=50,13m	m	50,13
15	KNR 4-01 0708/02	Uzupełnienie tynków ościeży j.w lecz o szerokości do 25cm.		
		(1,10+1,80x2)x6=28,20m	m	28,20
16	KNNR-3 0605/04	Dwukrotne malowanie farbą emulsyjną tynków ościeży okiennych, z przygotowaniem powierzchni.		
		50,13x0,15+28,20x0,25=14,57m^2	m^2	14,57
17	KNR 4-01 0417/03	Wbudowanie dodatkowej poręczy schodowej przy zejściu do sklepiku w celu podniesienia balustrady do wys. 1,1m z drewna iglastego.		
		8,00m	m	8,00
18	KNR 4-01 0417/04	Wbudowanie j.w lecz skrętu poręczy.		
		2,00szt	szt	2,00
19	KNR 4-01 0918/11	Naprawa miejsc po zdemontowanych zawiasach.		
		Przedmiar jak w poz. 3: 280,00szt	szt	280,00
20	KNR 4-01 1209/10	Dwukrotne malowanie farbą ftalową pozostałych po demontażu ościeżnic w kolorze białym oraz nowych zewnętrznych opasek drewnianych w kolorze brązowym z oczyszczeniem i zeskrobaniem łuszczącej się farby, dwukrotnym szpachlowaniem z przetarciem papierem ściernym i dwukrotnym pomalowaniem pędzlami.		
		274,94x0,50=137,47m^2	m^2	137,47
		3.2. Wymiana rynien: **Kod CPV: 45260000-7 „roboty w zakresie wykonywania pokryć i konstrukcji dachowych i inne podobne roboty specjalistyczne” 45261320-3 „kładzenie rynien”**		
21	KNR 4-01 0535/06	Rozebranie rynien z blachy nie nadającej się do ponownego użytku.		
		138,00m	m	138,00
22	KNR 4-01 0413/02	Podstemplowanie konstrukcji wraz z wyprostowaniem ugiętych lub pękniętych elementów, wybranie materiału oraz wymierzenie i przycięcie na miarę, montaż konstrukcji wzmacniającej z wykonaniem połączeń, rozebranie podstemplowania. Wzmocnienie konstrukcji krokwi deskami nasyconymi grub. 32mm przez nabicie desek obustronne na krokwie.		

		137,00x3,00=411,00m	m	411,00

01	02	03	04	05
23	KNR 4-01 0414/11	Przybicie deski czołowej grub. 25mm, nasyconej. 138,00m	m	138,00
24	KNR 4-01 0333/02	Przebicie otworów po obu stronach krokwi w murze celem umożliwnienia wykonania wzmocnienia konstrukcji krokwi. 137,00x2=274,00szt	szt	274,00
25	KNR 4-01 0535/06	Rozebranie rur spustowych z blachy nie nadającej się do dalszego użytku. 7,50x2+6,50x2+4,50x4+8,50x2+4,50x4=81,00m	m	81,00
26	KNR 2-02 0506/03	Wykonanie obróbki blacharskiej na desce czołowej z blachy ocynkowanej, blacha grub. 0,50mm. 138,00x0,25=34,50m^2	m^2	34,50
27	KNR 2-02 0508/04	Rynny dachowe półokrągłe fi 15cm z blachy ocynkowanej. Haki rynnowe w odstępach co 50cm. 138,00m	m	138,00
28	KNR 2-02 0510/03	Rury spustowe okrągłe fi 12cm z blachy ocynkowanej grub. 0,50mm. 81,00m	m	81,00
29	KNR 2-05 1007/01	„Podsiębitka” okapu z blach trapezowych, powlekanych (mały trapez) w kolorze białym. 138,00x0,65=89,70m^2	m^2	89,70
30	KNR 2-02 1604/01	Rusztowania zewnętrzne rurowe. (34,00+9,00+28,00)x4,50+16,00x6,00+16,00x7,00+ +9,00x7,00+20,00x5,00=690,50m^2	m^2	690,50
		3.3. Schody zewnętrzne, podjazd, chodniki: **Kod CPV:** **45111291-4 „roboty w zakresie zagospodarowania terenu”**		
31	KNR 4-01 0102/03	Wykop wąskoprzestrzenny pod fundament schodów. (3,25x2+2,00)x0,30x1,00+(3,00+3,50+1,00+3,00)x x0,30x1,00=5,70m^3	m^3	5,70
32	KNR 4-01 0212/02	Rozbiórka fragmentów istniejących schodów z betonu niezbrojonego w celu przebudowy. (3,00+3,50+1,00+3,00)x0,40=4,20m^3	m^3	4,20
33	KNR 4-01 0211/03	Skucie powierzchni betonowej przy głębokości skucia 5cm na spoczniku schodów i stopniach schodowych. 2,65x1,35+2,45x3,00+3,50x5,00=28,43m^2	m^2	28,43
34	KNR 2-02 0206/01	Ściany betonowe schodów w ziemi i nad terenem grub. 20cm, z betonu B 20. (3,25x2+2,00)x1,50+(3,00+3,50+1,00+3,00)x2,00=33,75m^2	m^2	33,75
35	KNR 2-02 0218/01	Schody betonowe z betonu B 20, zewnętrzne, na gotowym podłożu. 3,25x2,00x0,40+(3,00+3,50)x0,40=5,20m^3	m^3	5,20
36	KNNR-2 1201/03	Podkład na podłożu gruntowym z ubitego piasku. 3,25x2,00x0,20+(3,00+3,50)x0,20=2,60m^3	m^3	2,60
37	KNR 2-02 2111/02	Spocznik i stopnie schodowe z płyt kamiennych – piaskowca koloru czerwonego, grub. 3cm. Oczyszczenie podłoża, ułożenie podkładu z zaprawy cementowej grubości do 4cm, dopasowanie i przycięcie elementów, obsadzenie elementów, wypełnienie spoin, oczyszczenie i		

		przeszlifowanie powierzchni.		

01	02	03	04	05
		1,50x2,00+0,37x2,00x5+3,00x3,50+0,37x2,50x7=23,68m^2	m^2	23,68
38	KNNR-2 1002/01	Licowanie ścian bocznych schodów oraz płaszczyzn pionowych schodów zewnętrznych – płytkami klinkierowymi 25x6cm, na zaprawie klejowej.		
		3,25x0,80x2+2,45x0,90+(1,00+3,50+3,00) x1,20+ +2,00x0,15x6+2,50x0,15x8=21,20m^2	m^2	21,20
39	KNNR-2 1301/01	Balustrady schodowe z prętów stalowych pomalowane farbą ftalową w kolorze brązowym.		
		3,50x2+(3,00+1,00+3,50+2,00)=16,50m	m	16,50
40	KNNR-2 1301/02	Pochwyt stalowy na wspornikach pomalowany j.w.		
		3,00m	m	3,00
41	KNNR-6 0805/06	Rozebranie chodników z płyt betonowych.		
		29,00x1,50=43,50m^2	m^2	43,50
42	KNR 4-01 0212/02	Rozebranie elementów konstrukcji betonowych chodnika przed wejściem.		
		3,50x6,00x0,25=5,25m^3	m^3	5,25
43	KNNR-6 0102/02	Koryta o głębokości 20cm w gruncie kat. II-IV.		
		9,00x1,50+29,00x1,50+3,50x6,00=78,00m^2		
		5,00x2,00=10,00m^2 (przy schodach na podwórzu)	m^2	88,00
44	KNNR-6 0104/03	Warstwa odsączająca z piasku grub. 10cm po uwałowaniu.		
		Przedmiar jak w poz. 43: 88,00m^2	m^2	88,00
45	KNNR-6 0113/05	Warstwa podbudowy grub. 10cm (po uwałowaniu) z kruszywa łamanego.		
		Przedmiar jak w poz. 43: 88,00m^2	m^2	88,00
46	KNNR-6 0404/01	Obrzeża betonowe o wymiarach 20x6cm, kolorowe, na podsypce piaskowej, spoiny wypełnione zaprawą cementową.		
		5,00x2+2,00+29,00+6,00x2+9,00x2+11,00=82,00m	m	82,00
47	KNNR-6 0502/02	Chodnik z kostki brukowej, betonowej, kolorowej grubości 6cm, układane na podsypce cementowo-piaskowej.		
		Przedmiar jak w poz. 43 + 11,00x3,50=126,50m^2	m^2	126,50
48	KNNR-7 0301/01	Podpory stalowe (słupki) podtrzymujące konstrukcję krat pomostowych.		
		0,60x12x10,00x1,05=75,60kg	kg	75,60
49	KNNR-7 0301/06	Pochylnia szer. 120cm i długości 900cm z krat pomostowych stalowych, ocynkowanych na konstrukcji nośnej stalowej:		
		Kraty: 1,20x9,00x34,05=367,74kg		
		Krawędź z kątownika 120x80x7mm: 9,00x2x10,60= 190,80kg	kg	558,54
50	KNR 2-02 1207/04	Poręcze z rur fi 1 ½” (pierwsza poręcz na wys. 75cm, druga na wys. 90cm) obustronnie, na słupkach stalowych fi 2” co 1,50 (słupki te są przedłużeniem podpór) – kompletnie wykończone.		
		9,00x2=18,00m	m	18,00
51	KNR 2-01 0510/01	Humusowanie terenu przyległego do schodów i chodników i obsianie trawą. Warstwa humusu grub. 5cm.		
		300,00m^2	m^2	300,00

01	02	03	04	05
		3.4. Korekta placu zabaw: **Kod CPV: 45112723-9 „roboty w zakresie kształtowania placów zabaw”**		
52	KNR 2-01 0505/01	Plantowanie ręczne powierzchni gruntu rodzimego. Grunt kat. II – III. 25,00x10,00+17,00x10,00=420,00m^2	m^2	420,00
53	KNR 2-01 0510/01	Humusowanie placu zabaw i obsianie trawą. Warstwa humusu grub. 5cm. Przedmiar jak w poz. 52: 420,00m^2	m^2	420,00
54	KNNR-2 1603/01	Ogrodzenie placu zabaw z siatki na słupkach z rur stalowych o rozstawie 2,40m obsadzonych w cokole, siatka o wysokości 1,00m (w tym wstawienie 2 furtek szer. 90cm). 22,00+10,00+2,00=34,00m	m	34,00
55	KNNR-2 1201/03	Ułożenie w strefie zagrożenia elementów placu zabaw – warstwy piasku grub. 20cm (piasek czysty bez domieszki gliny – rzeczny). (5,00x5+15,00x2+5,00x2)x0,20=13,00m^3	m^3	13,00
56	wycena własna	Zdemontowanie i ponowny montaż urządzeń zabawowych w nowym miejscu na placu zabaw (6 elementów). W cenie uwzględnić materiały na zakotwienie elementów i ewentualne poprawki malarskie. 32,00rbg	rbg	32,00

UWAGA: demontaż krat w oknach dokona zamawiający we własnym zakresie.

Umowa na roboty budowlane Nr...../10

zawarta w dniu .....r. w Urzędzie Gminy w Czarnocinie, 28-506 Czarnocin 100a pomiędzy Gminą Czarnocin , zwaną w dalszej treści umowy „Zamawiającym" reprezentowaną przez:

Marka Pikulskiego - Wójta Gminy
a
.....
zwanym dalej " Wykonawcą" reprezentowaną przez:
.....
W rezultacie dokonania przez Zamawiającego w dniu ..... roku wyboru oferty Wykonawcy w trybie przetargu nieograniczonego przeprowadzonego na podstawie przepisów ustawy z dnia 29 stycznia 2004r Prawo Zamówień Publicznych (Dz.U. z 2007 Nr 223, poz. 1655 z późniejszymi zmianami) została zawarta umowa następującej treści:

§ 1

1. Zamawiający zleca a Wykonawca przyjmuje do wykonania roboty budowlane polegające na **„ Wymiana okien drewnianych na okna PCV, wykonanie schodów zewnętrznych,remont rynien w Szkole Podstawowej w Czarnocinie"**

2.Na przedmiot umowy określony w ust.1 składa się następujący zakres rzeczowy który w całości zgodnie z ofertą z dnia ..... 2010r Wykonawca wykonuje osobiście:

a) demontaż istniejącej stolarki okiennej w ilości 39 szt
b) dostawa i montaż stolarki okiennej z PCV w ilości 39 szt
c)wymiana podokienników oraz opasek wokół okien i drzwi
d) wymiana rynien i rur spustowych
e)wykonanie schodów zewnętrznych, podjazdu, chodników
f)korekta placu zabaw
g)oznakowanie terenu budowy
h) w przypadku zniszczenia lub uszkodzenia robót ,ich części bądź urządzeń w toku realizacji-naprawienie ich i doprowadzenie do stanu pierwotnego
i)odpowiednie zabezpieczenie terenu budowy oraz prowadzenie robót zgodnie z przepisami BHP oraz ppoż.
j)zapewnienie dozoru terenu budowy
k)utrzymanie terenu budowy w stanie wolnym od przeszkód komunikacyjnych oraz usuwanie na bieżąco zbędnych materiałów, odpadów i śmieci,
l)uporządkowanie terenu budowy po zakończeniu robót i przekazanie go Zamawiającemu najpóźniej do dnia odbioru końcowego.

3. Szczegółowy zakres robót stanowiący przedmiot niniejszej umowy, o którym mowa w ust.2 niniejszego § jest zawarty w przedmiarach robót oraz dokumentacji projektowej. Przedmiary robót oraz dokumentacja projektowa są załącznikiem nr.1 do niniejszej umowy i stanowią jej integralna część.

§ 2

1.Wymagany termin rozpoczęcia przedmiotu umowy, o którym mowa w §1 ustala się na dzień 01 lipca 2010roku.
2.Wymagany termin zakończenia przedmiotu umowy ustala się na dzień 31 lipca 2010 roku.

§3

Umowę zawiera się na czas oznaczony od dnia .....do dnia 31stycznia 2014 roku

§4

Strony zgodnie ustalają, że Zamawiający dostarczył Wykonawcy formularz SIWZ z dnia 18 marca 2010r zawierającej między innymi istotne dla Zamawiającego postanowienia i zobowiązania Wykonawcy oraz, że są one wprowadzone do niniejszej umowy. SIWZ stanowi załącznik Nr.2 do niniejszej umowy.

Nadto integralną część niniejszej umowy stanowią następujące dokumenty:

1) zawiadomienie z dnia .....r o wyborze oferty wykonawcy stanowiące załącznik nr 3 do niniejszej umowy,
2) oferta Wykonawcy z dnia .....r stanowiąca załącznik nr 4 niniejszej umowy,

3)kosztorysy ofertowe i ich zestawienie na okoliczność zakresu przedmiotu umowy stanowiące załącznik nr 5 do niniejszej umowy.

§5

1. Zamawiający zobowiązuje się dostarczyć wykonawcy dokumentację projektowo-kosztorysową
wraz z oświadczeniem o kompletności do dnia .....r. stanowi ona część składową niniejszej umowy i jest załącznikiem nr 6 do niniejszej umowy.
2.Zamawiający przekaże Wykonawcy protokolarnie teren budowy do dnia..... roku.
Z dniem przejęcia Wykonawca zapewnia ogólny dozór terenu budowy. Protokół przekazania
terenu budowy stanowi załącznik nr 7 do niniejszej umowy.
3.Zamawiający przekaże Wykonawcy w dniu przekazania terenu budowy następujące dokumenty:

1. Dziennik Budowy stanowi on załącznik nr.8 do niniejszej umowy.

§ 6

1. Zamawiający powołuje Inspektora Nadzoru Inwestorskiego w osobie Pana .....
2. Inspektor Nadzoru działa w granicach umocowania określonego w przepisach ustawy z dnia 7 lipca 1994 roku Prawo Budowlane (Dz.U z 2006 r. Nr 156 poz. 1118 z późniejszymi zmianami) oraz w granicach nadanego mu umową z dnia .....rok.
3. Wykonawca ustanawia kierownika budowy w osobie Pana .....
Podstawowe obowiązki kierownika budowy określa art. 22 ustawy z dnia 7 lipca 1994 r. Prawo Budowlane (Dz.U z 2006 r. Nr 156, poz. 1118 z późniejszymi zmianami).
Kierownik budowy działa w imieniu i na rachunek Wykonawcy.

§7

1.Wykonawca oświadcza, że sprawdził z należytą starannością dokumentację projektowo-kosztorysową pod względem kompletności, posiadania wymaganych prawem uzgodnień i decyzji
oraz zgodności projektu z przedmiarami robót.

2.Wykonawca oświadcza, że nie będzie wnosił z tego tytułu roszczeń do Zamawiającego oraz oświadcza, że wycenił wszystkie roboty objęte projektem.

§8

1.Wykonawca będzie ponosił koszty utrzymania oraz konserwacji urządzeń i obiektów tymczasowych, które zainstaluje na placu budowy.

2.Wykonawca za wynagrodzeniem określonym w ofercie z dnia .....r doprowadzi wodę i energię elektryczną na plac budowy, stosownie do potrzeb budowy.

3. Wykonawca wykona na własny koszt liczniki zużycia wody i energii oraz będzie ponosił koszty zużycia wody i energii w okresie realizacji robót.

§9

1.Wykonawca zobowiązuje się zainstalować na własny koszt oznakowanie terenu budowy (lub innych miejsc, na których mają być prowadzone roboty) informujące i ostrzegające, a związane z realizacją przedmiotu umowy.

2.Wykonawca zobowiązuje się własnym kosztem i staraniem do utrzymania terenu budowy, jego zaplecza i dróg dojazdowych w stanie wolnym od przeszkód komunikacyjnych oraz do usuwania na bieżąco zbędnych materiałów, odpadów i śmieci (utrzymanie porządku na terenie budowy).

3.Wykonawca zobowiązuje się do umożliwienia wstępu na teren budowy pracownikom organów Państwowego Nadzoru Budowlanego, do których należy wykonywanie zadań określonych ustawą z dnia 7 lipca 1994 r. Prawo budowlane (Dz.U. z 2006 r. Nr 156, poz. 1118 z późniejszymi zmianami) oraz do udostępnienia im danych i informacji wymaganych tą ustawą.

4.Po zakończeniu robót Wykonawca zobowiązany jest uporządkować teren budowy i przekazać go Zamawiającemu w terminie ustalonym na odbiór końcowy robót.

§10

1.Wykonawca zobowiązuje się do ubezpieczenia budowy i robót z tytułu szkód, które mogą zaistnieć w związku z określonymi zdarzeniami losowymi, oraz od odpowiedzialności cywilnej.

2.Ubezpieczeniu podlegają w szczególności:

a) roboty, obiekty budowlane, urządzenia oraz wszelkie mienie ruchome związane bezpośrednio z wykonywaniem robót od ognia, huraganu i innych zdarzeń losowych.

b) odpowiedzialność cywilna za szkody oraz następstwa nieszczęśliwych wypadków dotyczących pracowników i osób trzecich, a powstałych w związku z prowadzonymi robotami budowlanymi, w tym także ruchem pojazdów mechanicznych.

3. Wartość robót objętych ubezpieczeniem będzie obejmowała:

a) roboty do wartości szacunkowej określonej przez Wykonawcę,

b) urządzenia budowy, sprzęt transportowy i inny sprzęt zgromadzony na terenie budowy przez Wykonawcę niezbędny do wykonania robót – do wartości niezbędnej do ich ewentualnego zastąpienia.

4. Zakres i warunki ubezpieczenia podlegają akceptacji Zamawiającego.

5.Wykonawca zobowiązany jest na żądanie Zamawiającego okazać właściwe polisy.

§11

1. Wykonawca zobowiązuje się wykonać przedmiot umowy :

1) zgodnie z dostarczoną przez Zamawiającego dokumentacją projektowo-kosztorysową przedmiotowej inwestycji stanowiącą załącznik nr 1 do niniejszej umowy, przepisami ustawy z dnia 7 lipca 1994 Prawo Budowlane (Dz.U z 2006 r. Nr 156 poz. 1118 z późniejszymi zmianami), obowiązującymi Polskimi Normami, zasadami wiedzy technicznej oraz należytą starannością i bez wad.
2) z zastosowaniem maszyn i urządzeń własnych,
3) w całości z materiałów i urządzeń własnych o których mowa w SIWZ z dnia 18marca 2010r
4) przed wbudowaniem materiałów Wykonawca dostarczy Zamawiającemu atesty jakości, które winny być udokumentowane badaniami przez producenta w ramach kontroli jakości.
5) materiały i urządzenia o których mowa w pkt 3 niniejszego ustępu powinny odpowiadać co do jakości wymogom wyrobów dopuszczonych do obrotu i stosowania w budownictwie określonym w art. 10 ustawy z dnia 7 lipca 1994 r. Prawo Budowlane Dz.U. z 2006 r Nr 156 poz. 1118 z późniejszymi zmianami,wymaganiom SIWZ z dnia 18 marca 2010r oraz dokumentacji projektowo-kosztorysowej.
6) Wykonawca ponosi odpowiedzialność za materiały użyte do realizacji przedmiotu umowy. Nie dopuszcza się stosowania materiałów zamiennych bez pisemnej zgody Zamawiającego (Inspektora Nadzoru Inwestorskiego).

2. Na każde żądanie Zamawiającego (Inspektora Nadzoru Inwestorskiego) Wykonawca zobowiązany jest okazać w stosunku do wskazanych materiałów certyfikat na znak bezpieczeństwa, deklarację zgodności lub certyfikat zgodności z polską Normą lub aprobatą techniczną.
3. Wykonawca zapewni potrzebne oprzyrządowanie, potencjał ludzki oraz materiały wymagane do zbadania na żądanie Zamawiającego, jakości robót wykonanych z materiałów Wykonawcy na terenie budowy, a także do sprawdzenia ciężaru i ilości zużytych materiałów.
4. Badania o których mowa w ust. 3 będą realizowane przez Wykonawcę na własny koszt.
5. Uproszczenie procesów technologicznych lub pominięcie czynności i nakładów przewidzianych normatywami uprawnia Zamawiającego do dokonania potrąceń za niewykonane przewidziane normatywami nakłady lub żądanie poprawienia pod rygorem nie przyjęcia robót.
6. Zamawiający zastrzega sobie prawo wykonania własnych badań wbudowanych materiałów. Jeżeli wyniki tych badań nie będą spełniać wymagań jak w ust.1 pkt 4 niniejszego paragrafu, to koszt badań oraz koszt wymiany wadliwych oraz nie dopuszczonych do stosowania w budownictwie materiałów na zakupione ponownie przez Wykonawcę nowe materiały bez wad pokrywa Wykonawca ,a wynagrodzenie ryczałtowe w wysokości ustalonej złożoną ofertą Wykonawcy z dnia .....r. wraz z podatkiem VAT nie ulega zmianie zgodnie z §13 ust.2 niniejszej umowy.
7. Za szkody powstałe z niewłaściwego wykonania robót oraz prowadzenia robót poza przekazanym terenem budowy odpowiada Wykonawca.

§12

Wykonawca jest odpowiedzialny za wady fizyczne i wady prawne przedmiotu umowy z wyjątkiem wad materiałów i rozwiązań projektowych dostarczonych przez Zamawiającego, o

których ujawnieniu Zamawiający powinien niezwłocznie powiadomić Wykonawcę.

§13

1 Za wykonanie przedmiotu umowy przyjmuje się formę wynagrodzenia ryczałtowego zgodnie z
ze SIWZ z dnia .....roku w wysokości ustalonej w wybranej w trybie przetargu nieograniczonego ofercie Wykonawcy z dnia ..... roku wraz z podatkiem VAT.

2. Ustalone w tej formie niezmienne wynagrodzenie Wykonawcy w czasie obowiązywania niniejszej umowy wyraża się kwotą ..... zł brutto;
Słownie: .....złotych w
w tym podatek VAT .....zł

3. Podatek VAT dla przedmiotu umowy wynosi 22 % i zostanie naliczony w fakturze wystawionej przez Wykonawcę.

§14

Niezależnie od obowiązków wymienionych w paragrafach od 7 do 12 niniejszej umowy Wykonawca przyjmuje na siebie następujące obowiązki szczegółowe:

1) informowania na piśmie oraz telefonicznie a także wpisem do Dziennika Budowy Zamawiającego (Inspektora Nadzoru Inwestorskiego) o konieczności wykonania robót dodatkowych w terminie 3 dni roboczych licząc od następnego dnia po dniu, w którym stwierdzono konieczność ich wykonania,

2) zgłaszania Inspektorowi Nadzoru Inwestorskiego, pisemnie oraz telefonicznie a także wpisem do Dziennika Budowy konieczności odbioru robót zanikających i ulegających zakryciu. Inspektor Nadzoru Inwestorskiego winien dokonać odbioru tych robót w terminie nie dłuższym niż trzy dni robocze licząc od następnego dnia po dniu pisemnego powiadomienia go o tej konieczności. W przypadku nie powiadomienia Inspektora Nadzoru Inwestorskiego w terminie jak wyżej i zakryciu robót podlegających odebraniu Wykonawca zobowiązuje się do odkrycia robót na własny koszt, a następnie przywrócenia robót do stanu przed odkryciem również na własny koszt,

3) przygotowania i udostępnienia Zamawiającemu na dzień odbioru wszystkich wymaganych prawem oraz przez Zamawiającego dokumentów to jest świadectw, wyników, prób, zaświadczeń właściwych jednostek i organów, protokołów odbiorów technicznych, inwentaryzacji po wykonawczej i dokumentacji po wykonawczej obiektów będących przedmiotem niniejszej umowy oraz oświadczenia Kierownika Budowy o zakończeniu robót stanowiących przedmiot niniejszej umowy,

4) w wypadku zniszczenia lub uszkodzenia robót, ich części bądź urządzeń w toku realizacji – naprawienia ich i doprowadzenia do stanu poprzedniego,

5) wnioskowanie w sprawie zmiany sposobu wykonania robót budowlanych,

6) wnioskowanie w sprawie ewentualnych robót dodatkowych,

7) umożliwienie wizytowania budowy przez określonych przedstawicieli Zamawiającego,

8) prawidłowe prowadzenie dokumentacji budowy.,

9) pokrywanie strat w przypadku konieczności wstrzymania robót z winy Wykonawcy,

10) wykonywania innych zadań wynikających z niniejszej umowy i przepisów obowiązującego prawa.

§15

1.Wykonawca wniósł zabezpieczenie należytego wykonania umowy w wysokości 5% ceny ofertowej brutto podanej w ofercie z dnia.....2010r w formie..... następującym
dokumentem .....

.....

2. Zabezpieczenie zostało wniesione przed podpisaniem niniejszej umowy na rzecz Zamawiającego w wysokości ..... zł
   Słownie : ..... zł
3. Ustala się, że 30% wniesionego zabezpieczenia należytego wykonania umowy jest przeznaczone na zabezpieczenie roszczeń z tytułu rękojmi.
4. Jeżeli zabezpieczenie należytego wykonania umowy zostało przez Wykonawcę wniesione w innej formie niż w pieniądzu w jego skład wchodzą dwa odrębne zabezpieczenia. Pierwsze zabezpieczenie w wysokości 70% kwoty określonej w ust.1 niniejszego paragrafu gwarantujące zgodne z umową wykonanie robót i obejmujące okres dłuższy o 30 dni od umownego terminu wykonania umowy i drugie zabezpieczenie służące zabezpieczeniu roszczeń z tytułu rękojmi za wady wynoszące 30% wysokości zabezpieczenia określonego w ust.1 niniejszego paragrafu obejmujące okres jeszcze 15 dni licząc od następnego dnia po dacie umownej ostatniego dnia obowiązywania okresu rękojmi.
5. Kwota zabezpieczenia należytego wykonania umowy służąca pokryciu roszczeń z tytułu niewykonania lub nienależytego wykonania umowy zostanie zwrócona w ciągu 30 dni od dnia wykonania zamówienia i uznania przez Zamawiającego za należycie wykonane.
6. Kwota zabezpieczenia należytego wykonania umowy pozostawiona na zabezpieczenie roszczeń z tytułu rękojmi za wady zostanie zwrócona nie później niż w 15 dniu po upływie okresu rękojmi z zastrzeżeniem § 17 ust.11 i 12 niniejszej umowy.
7. Jeżeli przedmiot umowy nie zostanie wykonany przez Wykonawcę w wymaganym w umowie terminie, a dotychczasowe zabezpieczenie wygaśnie to Wykonawca obowiązany jest wnieść nowe zabezpieczenie należytego wykonania umowy w takiej samej wysokości jak dotychczasowe na okres aż do wykonania przedmiotu umowy i uznania przez zamawiającego na należycie wykonany od następnego dnia po dniu wygaśnięcia dotychczasowego zabezpieczenia do dnia podpisania protokołu odbioru końcowego przez strony włącznie z zastrzeżeniem ust.8 niniejszego paragrafu.
8. Nowe zabezpieczenie należy wnieść co najmniej 7 dni wcześniej przed wygaśnięciem dotychczasowego.
9. Strony ustalają, że w razie wad przedmiotu umowy Zamawiający będzie uprawniony nawet bez upoważnienia sądu, o którym mowa w art.480 § 1 Kodeksu Cywilnego do usunięcia wad tego przedmiotu umowy na koszt Wykonawcy z zabezpieczenia o którym mowa w niniejszym paragrafie – art.480 § 3 Kodeksu Cywilnego.

§ 16

1. Naprawienie szkody wynikłej z niewykonania lub nienależytego wykonania postanowień niniejszej umowy nastąpi przez zapłatę określonej sumy- kary umownej.
2. Kary te będą naliczane w następujących wypadkach i wysokościach:
   1) Wykonawca płaci Zamawiającemu kary umowne:
   a) za zwłokę w wykonaniu określonego przedmiotu umowy w wysokości 200 zł za każdy dzień zwłoki liczonej od następnego dnia po upływie terminu określonego w § 2 ust.2 niniejszej umowy,
   b) za zwłokę w usunięciu wad w przedmiocie umowy stwierdzonych przy odbiorze lub w okresie rękojmi w wysokości 200 zł za każdy dzień zwłoki liczonej od następnego dnia po upływie terminu określonego przez Zamawiającego na usunięcie wad.

c)za odstąpienie od umowy z przyczyn zależnych od Wykonawcy w wysokości 5.000zł

3.Strony zastrzegają sobie prawo do dochodzenia odszkodowania uzupełniającego przenoszącego wysokość zastrzeżonych kar umownych do wysokości rzeczywiście poniesionej szkody przed sadami powszechnymi.

4.Zamawiający ma prawo potrącić bez zgody Wykonawcy naliczone kary umowne wraz z odsetkami ustawowymi za zwłokę od tych kar z wynagrodzenia ustalonego w § 13 ust.2 niniejszej umowy.

5. Jeżeli Wykonawca wykona przedmiot umowy po terminie określonym w § 2 ust.2 - niniejszej umowy, kara umowna o której mowa w § 16 ust.2 pkt.1 lit.a będzie naliczana włącznie do dnia poprzedzającego dzień pisemnego zgłoszenia do dziennika budowy przez Wykonawcę Zamawiającemu gotowości do odbioru robót budowlanych, chyba że roboty te nie zostały wykonane zgodnie z niniejszą umową.

§ 17

1. Strony postanawiają, że przedmiotem odbioru końcowego będzie przedmiot umowy po przeprowadzeniu badań, o których mowa w §11 ust. 2-4 i 6 niniejszej umowy .
2. W przypadku robót ulegających zakryciu może być dokonany odbiór częściowy o którym mowa w § 14 pkt. 2 niniejszej umowy.
3. Odbiór częściowy jak również końcowy robót dokonany będzie przez upoważnionych przedstawicieli Zamawiającego i Wykonawcy. Z czynności odbioru końcowego oraz odbiorów częściowych spisane będą protokoły zawierające wszelkie ustalenia dokonane w toku odbioru, w tym także terminy wyznaczone na usunięcie stwierdzonych przy odbiorze wad.
4. O osiągnięciu gotowości do odbioru końcowego Wykonawca zawiadomi Zamawiającego na piśmie oraz telefonicznie, a także dokona wpisu do Dziennika Budowy a do odbioru częściowego jak w § 14 pkt 2 niniejszej umowy.
5. Zamawiający przystąpi do odbioru końcowego w ciągu 14 dni roboczych licząc od następnego dnia po dniu otrzymania pisemnego zawiadomienia.
6. Zamawiający dokona odbioru końcowego w ciągu 14 dni roboczych od dnia jego rozpoczęcia.
7. Jeżeli w toku czynności odbioru zostaną stwierdzone wady to Zamawiającemu przysługują następujące uprawnienia :

1) jeżeli wady nadają się do usunięcia, może odmówić odbioru do czasu usunięcia wad,
2) jeżeli wady nie nadają się do usunięcia, to :

a) jeżeli wady uniemożliwiają użytkowanie zgodnie z przeznaczeniem, Zamawiający żąda wykonania przedmiotu odbioru po raz drugi.

8. Zamawiający może podjąć decyzję o przerwaniu czynności odbioru, jeżeli w czasie tych czynności ujawniono istnienie takich wad, które uniemożliwiają użytkowanie przedmiotu umowy zgodnie z przeznaczeniem – aż do czasu usunięcia tych wad.
9. Wykonawca zobowiązany jest do zawiadomienia Zamawiającego (Inspektora Nadzoru Inwestorskiego) o usunięciu wad oraz do żądania wyznaczenia terminu na odbiór zakwestionowanych uprzednio robót jako wadliwych.
10. Zamawiający wyznacza termin na protokolarne stwierdzenie usunięcia wad po upływie okresu rękojmi.

11.Po protokólarnym stwierdzeniu usunięcia wad stwierdzonych przy odbiorze oraz w okresie rękojmi rozpoczynają swój bieg terminy na zwrot zabezpieczenia należytego wykonania umowy
o którym mowa w § 15 ust5 i 6 niniejszej umowy.

12. Zatrzymane zabezpieczenie należytego wykonania umowy zostanie zwrócone Wykonawcy po protokólarnym stwierdzeniu usunięcia wad okresu rękojmi.
13. Jeżeli Wykonawca wykona przedmiot umowy po terminie określonym w § 2 ust.2 niniejszej umowy przepis ust.4 niniejszego paragrafu stosuje się odpowiednio.

§18

1.W przypadku wstrzymania robót budowlanych wymienionych w § 1 niniejszej umowy przez Projektanta lub Inspektora Nadzoru Inwestorskiego, a także Kierownika Budowy lub organ nadzoru budowlanego z powodu powstania zagrożenia, o którym mowa w art.21 pkt 2 litera „a" ustawy z dnia 7 lipca 1994 r. Prawo Budowlane (Dz.U. z 2006 r. Nr 156, poz. 1118 z późniejszymi zmianami) nie nalicza się kar umownych, o których mowa w § 16 ust. 2 pkt. 1 litera „a" i „b" niniejszej umowy od Wykonawcy za okres od dnia wstrzymania robót budowlanych do dnia rozpoczęcia kontynuacji tych robót z wyjątkiem § 14 pkt 9 niniejszej umowy.
2. W razie wstrzymania robót budowlanych Wykonawca zabezpieczy budowę.

§19

1.Wykonawca udziela Zamawiającemu 36 miesięcy rękojmi na roboty objęte niniejszą umową. Bieg terminu rękojmi rozpoczyna się od daty podpisania protokołu odbioru końcowego przedmiotu umowy. Dokument określający 36. miesięczny termin realizacji uprawnień z tytułu rękojmi za wady fizyczne wystawiony przez Wykonawcę stanowi załącznik nr 1 do protokołu odbioru końcowego robót.
2. Na urządzenia zakupione przez Wykonawcę, Wykonawca udziela rękojmi zgodnej z rękojmią jaką dają ich producenci, lecz nie krótszą niż 36. miesięcy.
3. W okresie rękojmi Wykonawca zobowiązuje się do bezpłatnego usunięcia wad powstałych w przedmiocie umowy w terminie 7 dni, jeżeli będzie to możliwe technicznie
lub w innym terminie uzgodnionym przez strony.

§20

1.Rozliczenie za przedmiot odbioru będzie się odbywało na podstawie jednej faktury końcowej.
2.Podstawę wystawienia faktury końcowej i końcowego rozliczenia za wykonane roboty stanowił będzie protokół odbioru końcowego podpisany przez Inspektora Nadzoru Inwestorskiego i Kierownika Budowy.
3. Zamawiający wyraża zgodę, aby Wykonawca wystawiał faktury VAT bez podpisu Zamawiającego na podstawie upoważnienia.

§21

1.Ustala się termin płatności faktury końcowej do 30 dni od daty jej doręczenia Zamawiającemu:
2. Każdorazowo do faktury Wykonawca dołączy dokument, o którym mowa w § 20 ust. 2 stanowiący podstawę jej wystawienia.
3. Zapłata należności z faktury nastąpi przelewem na konto Wykonawcy nr .....

§ 22

W razie opóźnienia w zapłacie wierzytelności pieniężnych Strony zobowiązują się do zapłaty ustawowych odsetek za opóźnienie.

§**23**

1. Artykuł 144 ust.1 ustawy z dnia 29 stycznia 2004r Prawo zamówień publicznych zakazuje
   zmian istotnych postanowień zawartej umowy w stosunku do treści oferty, na podstawie, której dokonano wyboru Wykonawcy, chyba że Zamawiający przewidział możliwość dokonania
   takiej zmiany w ogłoszeniu o zamówieniu lub w specyfikacji istotnych warunków zamówienia oraz określił warunki takiej zmiany.
2. Zmiana umowy dokonana z naruszeniem przepisu ust.1 podlega unieważnieniu.
3. Każda zmiana postanowień niniejszej umowy wymaga formy pisemnej w postaci aneksu pod rygorem nieważności.

§ 24

1. Oprócz wypadków wymienionych w treści tytułu XV Kodeksu Cywilnego Stronom przysługuje prawo odstąpienia od umowy w następujących sytuacjach :
2. Zamawiającemu przysługuje prawo do odstąpienia od umowy :
1) w razie wystąpienia istotnej zmiany okoliczności powodującej, że wykonanie umowy nie leży w interesie publicznym, czego nie można było przewidzieć w chwili zawarcia umowy
   Zamawiający może odstąpić od umowy w terminie 30 dni od powzięcia wiadomości o tych okolicznościach. W takim wypadku Wykonawca może żądać jedynie wynagrodzenia należnego
   mu z tytułu wykonania części umowy,
2) jeżeli Wykonawca wykonuje przedmiot umowy w sposób wadliwy lub sprzeczny z umową (złożoną ofertą) i mimo wyznaczenia mu przez Zamawiającego na piśmie terminu do zmiany
   sposobu wykonania przedmiotu umowy dalej wykonuje go wadliwie,
3) jeżeli Wykonawca stosuje materiały nie posiadające odpowiednich atestów i nie dopuszczone do stosowania na terytorium Polski,
4) zostanie ogłoszona upadłość lub rozwiązanie firmy Wykonawcy,
5) zostanie wydany nakaz zajęcia majątku Wykonawcy,
6) Wykonawca nie rozpoczął robót bez uzasadnionych przyczyn oraz nie kontynuuje ich pomimo wezwania Zamawiającego złożonego na piśmie,
7) Wykonawca przerwał realizację robót i przerwa ta trwa dłużej niż 3 dni.
3. Wykonawcy przysługuje prawo odstąpienia od umowy w szczególności jeżeli :
1) Zamawiający nie wywiązuje się z obowiązku zapłaty faktury mimo dodatkowego wezwania w terminie 1 miesiąca od upływu terminu na zapłatę faktury określonego w niniejszej
   umowie
2) Zamawiający odmawia bez uzasadnionej przyczyny odbioru robót lub odmawia podpisania protokołu odbioru,
3) Zamawiający zawiadomi Wykonawcę, iż wobec zaistnienia uprzednio nie przewidzianych okoliczności nie będzie mógł spełnić swoich zobowiązań umownych wobec Wykonawcy.
4. Odstąpienie od umowy powinno nastąpić w formie pisemnej pod rygorem nieważności takiego oświadczenia i powinno zawierać uzasadnienie.

5. W wypadku odstąpienia od umowy Wykonawcę oraz Zamawiającego obciążają następujące obowiązki szczegółowe:

1) w terminie dni 7 od daty odstąpienia od umowy Wykonawca przy udziale Zamawiającego sporządzi szczegółowy protokół inwentaryzacji robót w toku według stanu na dzień odstąpienia,

2) Wykonawca zabezpieczy przerwane roboty w zakresie obustronnie uzgodnionym na koszt tej strony, która odstąpiła od umowy,

3) Wykonawca zgłosi do dokonania przez Zamawiającego odbioru robót przerwanych oraz robót zabezpieczających, jeżeli odstąpienie od umowy nastąpiło z przyczyn, za które wykonawca nie odpowiada,

4) Wykonawca niezwłocznie, a najpóźniej w terminie 30 dni, usunie z terenu budowy urządzenia zaplecza przez niego dostarczone lub wzniesione,

5) Zamawiający w razie odstąpienia od umowy z przyczyn, za które Wykonawca nie odpowiada obowiązany jest do :

a)dokonania odbioru robót przerwanych oraz do zapłaty wynagrodzenia za roboty, które zostały wykonane do dnia odstąpienia,

b)przejęcia od Wykonawcy pod swój dozór terenu budowy.

§25

Wszystkie kwestie sporne powstałe na tle wykonania niniejszej umowy Strony rozstrzygać będą polubownie.

W przypadku nie dojścia do porozumienia spory podlegają rozstrzygnięciu przez sąd właściwy dla siedziby Zamawiającego.

§26

W sprawach nieuregulowanych niniejszą umową zastosowanie mają przepisy ustawy z dnia 29 stycznia 2004 r.. Prawo zamówień publicznych, a w sprawach nie uregulowanych w tej ustawie przepisy Kodeksu Cywilnego ze szczególnym uwzględnieniem tytułu XVI Kodeksu Cywilnego pod nazwą „Umowa o roboty budowlane". Do umowy niniejszej stosuje się także ustawę z dnia 7 lipca 1994 r. Prawo budowlane oraz ustawę z dnia 17 listopada 1964 r. – Kodeks postępowania cywilnego.

§27

Na podstawie art.7 ust. 3 ustawy z dnia 29 stycznia 2004 roku Prawo zamówień publicznych (Dz. z 2007 roku Nr. 223, 1655 z późn. zm.) w związku z art. 509 § 1 i art. 514 ustawy z dnia 23 kwietnia 1964 roku Kodeks cywilny (Dz. U Nr 16 poz. 98 z późn. zm.) wyłącza się zbywalność wierzytelności wynikających z niniejszej umowy.

§28

Umowę kontrasygnuje Skarbnik Gminy.

§ 29

Umowę sporządzono w 2 jednobrzmiących egzemplarzach po 1 dla każdej ze stron.

§30

Integralną część niniejszej umowy stanowią niżej wymienione załączniki od nr 1 do 8nr :

1)Wykaz dokumentacji projektowej

2)Specyfikacja Istotnych Warunków Zamówienia 18 marca2010r
3)Oferta Wykonawcy z dnia .....
4)Zawiadomienie z dnia..... o wyborze oferty Wykonawcy
5)Kosztorysy ofertowe ich zestawienie na okoliczność zakresu przedmiotu umowy.
6) Dokumentacja projektowo-kosztorysowa wraz z oświadczeniem o kompletności stanowi
ona część składową niniejszej umowy.
7)Protokół przekazania terenu budowy
*8)**Dziennik budowy***

Podpisy stron umowy

Zamawiający

Wykonawca

ROZDZIAŁ G: DOKUMENTACJA PROJEKTOWA

Czarnocin .....r

PROTOKÓŁ
z przekazania placu budowy

spisany w dniu ..... w budynku Szkoły Podstawowej w Czarnocinie, gmina Czarnocin, dla umożliwienia realizacji remontu polegającego na „Wymianie okien drewnianych na okna PCV, wykonanie schodów zewnętrznych, remont rynien".
Przekazujący plac budowy: Gmina Czarnocin -Dyrektor Szkoły Podstawowej w Czarnocinie mgr inż. Jan Fortuna
Przejmujący plac budowy: .....
.....
.....
Z dniem dzisiejszym przekazujący przekazuje a przyjmujący przyjmuje „plac budowy" celem realizacji zakresu robót objętych zawartą umową.
Ustalenia:

- miejsce składowania materiałów i sprzętu Wykonawcy: pomieszczenie szkolne i plac szkolny,
- Wykonawca przekaże (do dyspozycji Dyrektora) w miejscu wskazanym przez Dyrektora szkoły materiały z rozbiórki:
  a/ drzwi drewniane wejściowe
  b/okna drewniane
- pozostały gruz z rozbiórki Wykonawca wywiezie we własnym zakresie na miejsce składowania wskazanym przez dyrektora szkoły lub Zamawiającego.
- na okres prowadzenia remontu pomieszczeniem socjalnym dla Wykonawcy będzie pomieszczenie dla konserwatora
- odpowiedzialność za ewentualne uszkodzenia lub zniszczenia przekazanego pomieszczenia do adaptacji wraz z pomieszczeniami przylegającymi i znajdującymi się w tych pomieszczeniach urządzeniami oraz wyposażeniem, ponosi Wykonawca z chwilą przyjęcia placu budowy- do czasu komisyjnego odbioru tych robót.

Z chwilą podpisania protokołu plac budowy uważa się za przekazany Wykonawcy.

Przekazujący: Wykonawca (Przyjmujący):

(-)..... (-).....

DOKUMENTACJA PROJEKTOWA
na:

1. **Wymianę okien i drzwi drewnianych na okna z PCV a drzwi z aluminium;**
2. **Wymianę rynien i rur spustowych na nowe;**
3. **Wykonanie nowych schodów od podwórka i przebudowę istniejących schodów wejścia frontowego a także budowę podjazdu dla osób niepełnosprawnych;**
4. **Korektę placu zabaw.**

LOKALIZACJA: Szkoła Podstawowa w Czarnocinie,
28-506 Czarnocin,
nr ewid. działki 361
gmina: Czarnocin, powiat: kazimierski,
woj. świętokrzyskie.

INWESTOR: Zespół Obsługi Ekonomicznej i Administracyjnej
Publicznych Szkół i Placówek w Czarnocinie
28-506 Czarnocin

Opracował:

JAN KAWALEC
uprawniony w specjalności konstrukcyjno-budowlanej
Nr GTV-63/93/75
SWK/BO/1010/01

(-) Jan Kawalec

2010-luty

1. OPIS TECHNICZNY WIELOBRANŻOWY:

1.1. PODSTAWA OPRACOWANIA:

1.1.1. Podstawę opracowania przedmiotowej dokumentacji stanowi zlecenie inwestora na jej opracowanie.
1.1.2. Mapa sytuacyjno-wysokościowa działki w skali 1:500.
1.1.3. Rozporządzenie Ministra Infrastruktury z dnia 12 kwietnia 2002 r., **w sprawie warunków technicznych, jakim powinny odpowiadać budynki i ich usytuowanie,** Dz. U. Nr 75 z 2002 r., poz. 690.
1.1.4. Rozporządzenie Ministra Infrastruktury z dnia: 3 lipca 2003 r. **w sprawie szczegółowego zakresu i formy projektu budowlanego,** Dz. U. Nr 120 z 2003 r., poz. 1133.
1.1.5. Uzgodnienia dokonane z Dyrektorem Szkoły w aspekcie rozwiązań technicznych, funkcjonalnych i estetyczno-użytkowych.

1.2. PROJEKTOWANY ZAKRES ROBÓT:

a) **Wymiana okien i drzwi w budynku Szkoły:**
- istniejące skrzydła okienne i drzwiowe wykuć pozostawiając ościeżnice gdyż ościeżnice te są elementem konstrukcyjnym ścian budynku. Nowe okna i drzwi wbudowane będą w świetle istniejących ościeżnic. Wymiary i stawiane wymagania wobec projektowanych okien podano w załączonych szkicach. Drzwi wejściowe do budynku aluminiowe, szklone szybą bezpieczną, z 3 zawiasami, 2 zamkami i samozamykaczem. Kolor aluminimu ustalić z p. Dyrektorem Szkoły. Skrzydła drzwiowe otwierane na zewnątrz. Minimalna szerokość jednego ze skrzydeł 95cm, drugie skrzydło szerokości pozostałej – otwierane okazyjnie w miarę potrzeby. Skrzydła „ocieplone". Szyby o współczynniku 1,o W/m^2k.
  Wokół okien istniejące opaski zdemontować i wbudować nowe szersze o ~3cm w celu zakrycia połączenia nowych okien i starych ościeżnic.
  Nad drzwiami wejściowymi projektuje się daszki aluminiowe koloru brąz z płytą, z poliwęglanu, dymną. Opaski drewniane pomalować farbą ftalową dwukrotnie w kolorze brązowym.
  Parapety grub. 30mm z płyty wiórowej, laminowanej w kolorze imitującym marmur czerwony. Podokienniki z blachy z powłoką ochronną w kolorze opasek okiennych. W balustradzie schodowej prowadzącej do sklepiku szkolnego wbudować dodatkową poręcz tak, a by uzyskać min. wysokość balustrady 110cm. Ościeża w sali ćwiczeń gimnastycznych wyremontować i pomalować dwukrotnie farbą emulsyjną w kolorze białym. Opis uzupełniający wynika ze wspomnianych szkiców i opisów przedmiaru robót. Wykucie krat z okien wykona zamawiający we własnym zakresie.

b) **Wymiana rynien i rur spustowych:**
- istniejące rynny i rury spustowe z blachy ocynkowanej, będące w złym stanie technicznym ostrożnie rozebrać. Ponieważ wystające krokwie są w złym stanie technicznym (częściowo zbutwiałe, posiadające ubytki)

projektuje się ich wzmocnienie. W tym celu przy każdej krokwi należy wykuć po obu jej stronach otwór w ścianie umożliwiający wsunięcie obustronnie desek grub. 32mm o długości 3,0m każda. Deski na poddaszu skręcić śrubami M-6 z podkładką i gwoździmi – z krokwią. Od czoła desek obustronnie wzmacniającymi krokwie przymocować deski czołowe grub. 25mm, szer. zakrywającej krokwie. Umocować na desce czołowej pas z blachy ocynkowanej gr. 0,50mm. Umocować haki rynnowe max. co 50cm a następnie rynny fi 15cm z blachy ocynkowanej. Pod krokwie wykonać „podsiębitkę" z blachy trapezowej powlekanej w kolorze białym. Wbudować nowe rury spustowe z blachy ocynkowanej grub. 0,50mm fi 12cm. Prace wykonać z rusztowań ostrożnie stosując obowiązujące przepisy BHP.

c) **Schody zewnętrzne, podjazd dla osób niepełnosprawnych, chodniki:**

- schody nowe od strony podwórza i schody frontowe do przebudowy wykonać z betonu B 20 wg załączonych rzutów. Spoczniki schodów wyłożyć płytami kamiennymi z kamienia piaskowca grub. 3cm koloru czerwonego. Powierzchnie pionowe wyłożyć płytkami klinkierowymi 25x6cm na kleju. Podjazd dla osób niepełnosprawnych z dysfunkcją kończyn dolnych szer. 120cm, długości 900cm. Podesty podjazdu z krat pomostowych ocynkowanych. Obustronnie poręcze z rur fi 1 ½ " pierwsza poręcz na wysokości 75cm, druga na wysokości 90cm. Rama z L 120x80x7mm podparta na słupkach stalowych fi 2" co 1,5m (słupki te jako przedłużenie stanowią oparcie poręczy). Część wystająca kątownika stanowi boczny opór dla wózka przed jego stoczeniem z podestu. Na schodach balustrady stalowe wys. 110cm, proste. Na ścianie przy schodach wejścia frontowego poręcz na wspornikach z rury stalowej fi 1 ½ ".
  Chodniki z kostki brukowej, betonowej, kolorowej grub. 6cm, układane na podsypce cementowo-piaskowej.
  Teren przyległy do schodów i chodników humusować i obsiać trawą.

d) **Korekta placu zabaw:**

- część elementów zabawowych przenieść w nowe miejsce. Plac ogrodzić siatką wys. 100cm, na słupkach stalowych co 2,40m. Teren zniwelować. W strefach zagrożenie ułożyć warstwę piasku. Pozostały teren obsiać trawą po uprzednim ułożeniu warstwy humusu gr. 5cm.

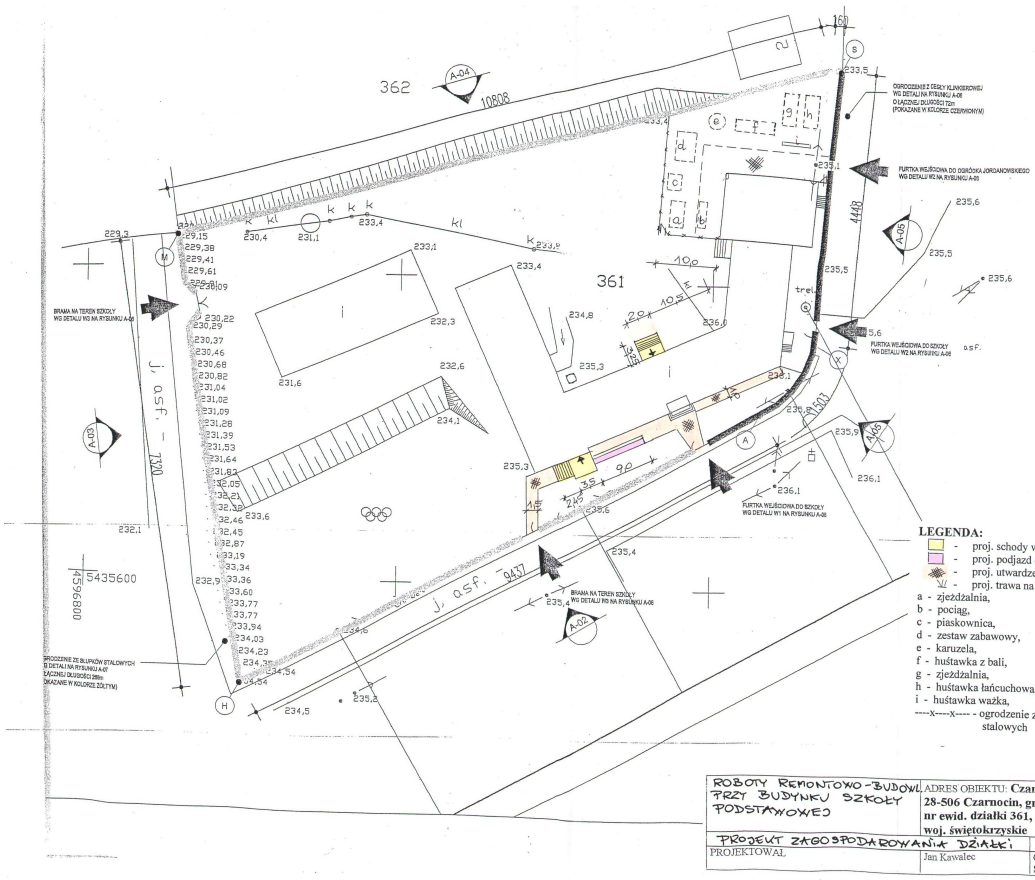

LEGENDA:

- proj. schody wyłożone płytami z piaskowca,
- proj. podjazd dla osób niepełnosprawnych,
- proj. utwardzenie kostką brukową gr. 6cm,
- proj. trawa na warstwie humusu,

a - zjeżdżalnia,
b - pociąg,
c - piaskownica,
d - zestaw zabawowy,
e - karuzela,
f - huśtawka z bali,
g - zjeżdżalnia,
h - huśtawka łańcuchowa,
i - huśtawka ważka,
----x----x---- - ogrodzenie z siatki wys. 100cm, na słupkach s stalowych

JAN KAWALEC
uprawniony w specjalności konstrukcyjno-budowlanej
bez ograniczeń
SWK/BO/1010/01

ROBOTY REMONTOWO-BUDOWL. PRZY BUDYNKU SZKOŁY PODSTAWOWEJ	ADRES OBIEKTU: **Czarnocin 28-506 Czarnocin, gmina: Czarnocin nr ewid. działki 361, powiat: kazimierski, woj. świętokrzyskie**		
PROJEKT ZAGOSPODAROWANIA DZIAŁKI		1:500	Nr.rys.
PROJEKTOWAŁ	Jan Kawalec	GTV-63/93/75 SWK/BO/1010/01	II.2010

Okna w budynku „starym" Szkoły:

ELEWACJA FRONTOWA (5+4)

9 – szt

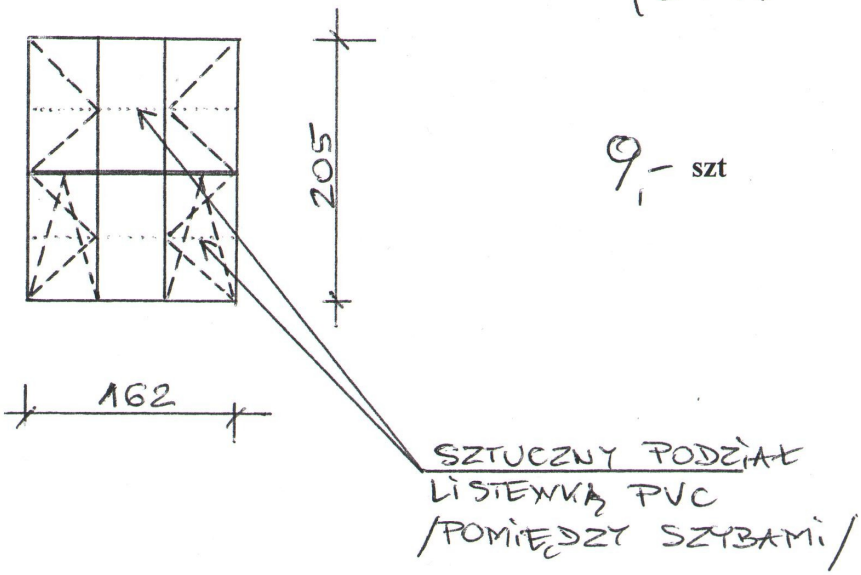

Okna z PCW jednokomorowe z szybą „float" niskoemisyjną 1,0 W/m^2, z okuciami obwiedniowymi (skrzydła częściowo uchylno- otwierane i otwierane). Profile okien z PCW pięciokomorowe. PCW użyte do wykonania okien musi posiadać atest dopuszczający do stosowania w obiektach szkolnych oraz atest p.poż.. Wewnątrz szyb listewki tworzące sztuczny podział na mniejsze „lustra".
PCW w kolorze białym – od zewnątrz kolor dębu.
W oknach, w ramiaku górnym wbudować nawiewnik higrosterowany (1szt) EHA 755 o wydajności przepływu strumienia powietrza ~50m^3/h.
Dokładne wymiary przed przystąpieniem do wykonania okien pobrać z natury (w miejscu ich wbudowania).

JAN KAWALEC
uprawniony w specjalności konstrukcyjno-budowlanej
Nr GTV-63/93/75
SWK/BO/1010/01

WYMIANA OKIEN DREWNIANYCH, NA OKNA Z PVC W BUDYNKU SZKOŁY PODSTAWOWEJ	ADRES OBIEKTU: **Czarnocin 28-506 Czarnocin, gmina: Czarnocin nr ewid. działki 361, powiat: kazimierski, woj. świętokrzyskie**		
SZKIC OKNA: projekt		Bez skali	Nr.rys.
PROJEKTOWAŁ	Jan Kawalec	GTV-63/93/75 SWK/BO/1010/01	II.2010

Okna w budynku „starym" Szkoły:

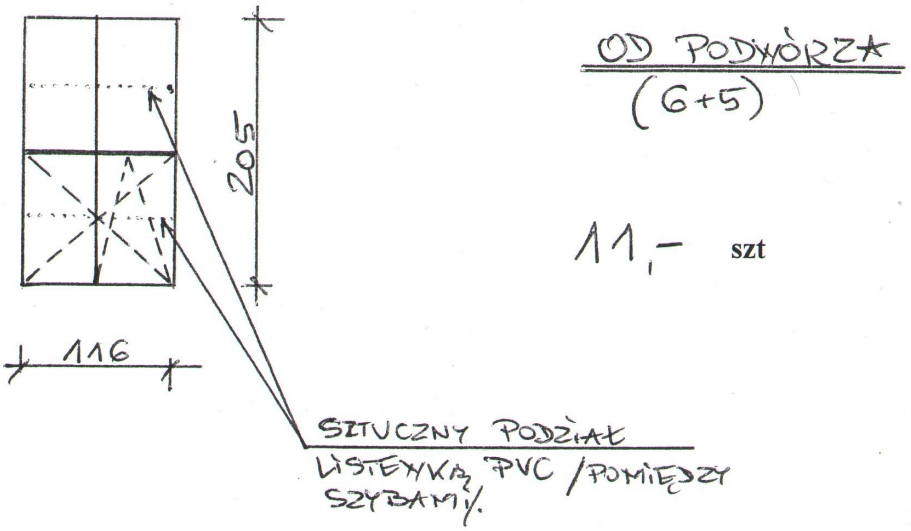

Okna z PCW jednokomorowe z szybą „float" niskoemisyjną 1,0 W/m^2, z okuciami obwiedniowymi (skrzydła częściowo uchylno- otwierane i otwierane). Profile okien z PCW pięciokomorowe. PCW użyte do wykonania okien musi posiadać atest dopuszczający do stosowania w obiektach szkolnych oraz atest p.poż.. Wewnątrz szyb listewki tworzące sztuczny podział na mniejsze „lustra".
PCW w kolorze białym – od zewnątrz kolor dębu.
W oknach, w ramiaku górnym wbudować nawiewnik higrosterowany (1szt) EHA 755 o wydajności przepływu strumienia powietrza ~50m^3/h.
Dokładne wymiary przed przystąpieniem do wykonania okien pobrać z natury (w miejscu ich wbudowania).

JAN KAWALEC
uprawniony w specjalności konstrukcyjno-budowlanej
Nr GTV-63/93/75
SWK/BO/1010/01

WYMIANA OKIEN DREWNIANYCH, NA OKNA Z PVC W BUDYNKU SZKOŁY PODSTAWOWEJ	ADRES OBIEKTU: **Czarnocin 28-506 Czarnocin, gmina: Czarnocin nr ewid. działki 361, powiat: kazimierski, woj. świętokrzyskie**		
SZKIC OKNA: projekt		Bez skali	Nr.rys.
PROJEKTOWAŁ	Jan Kawalec	GTV-63/93/75 SWK/BO/1010/01	II.2010

Okna w budynku „starym" Szkoły:

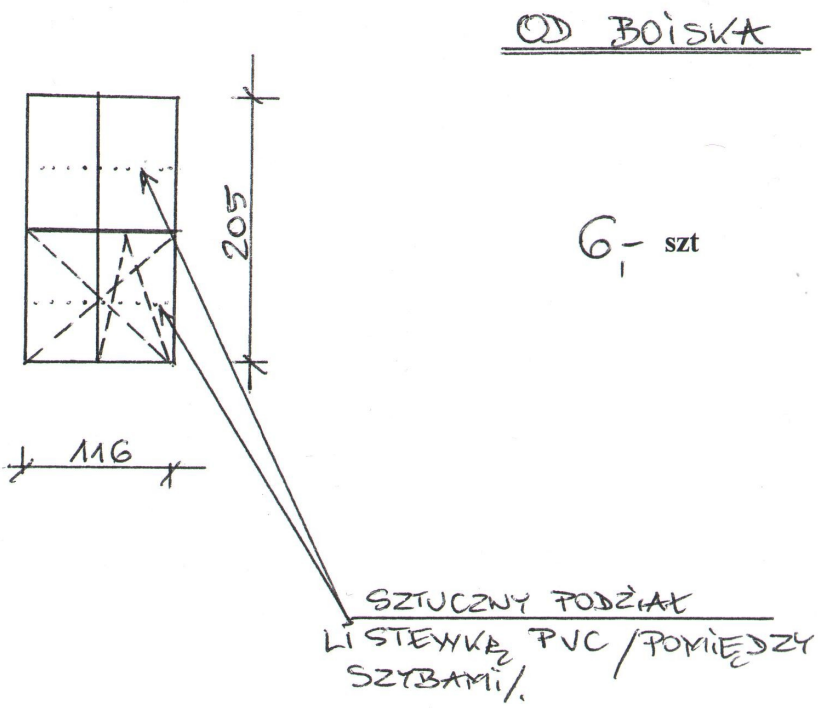

Okna z PCW jednokomorowe z szybą „float" niskoemisyjną 1,0 W/m^2, z okuciami obwiedniowymi (skrzydła częściowo uchylno- otwierane i otwierane). Profile okien z PCW pięciokomorowe. PCW użyte do wykonania okien musi posiadać atest dopuszczający do stosowania w obiektach szkolnych oraz atest p.poż.. Wewnątrz szyb listewki tworzące sztuczny podział na mniejsze „lustra".
PCW w kolorze białym – od zewnątrz kolor dębu.
W oknach, w ramiaku górnym wbudować nawiewnik higrosterowany (1szt) EHA 755 o wydajności przepływu strumienia powietrza ~50m^3/h.
Dokładne wymiary przed przystąpieniem do wykonania okien pobrać z natury (w miejscu ich wbudowania).

JAN KAWALEC
uprawniony w specjalności konstrukcyjno-budowlanej
Nr GTV-63/93/75
SWK/BO/1010/01

WYMIANA OKIEN DREWNIANYCH, NA OKNA Z PVC W BUDYNKU SZKOŁY PODSTAWOWEJ	ADRES OBIEKTU: **Czarnocin 28-506 Czarnocin, gmina: Czarnocin nr ewid. działki 361, powiat: kazimierski, woj. świętokrzyskie**		
SZKIC OKNA: projekt		Bez skali	Nr.rys.
PROJEKTOWAŁ	Jan Kawalec	GTV-63/93/75 SWK/BO/1010/01	II.2010

Okna w budynku „starym" Szkoły:

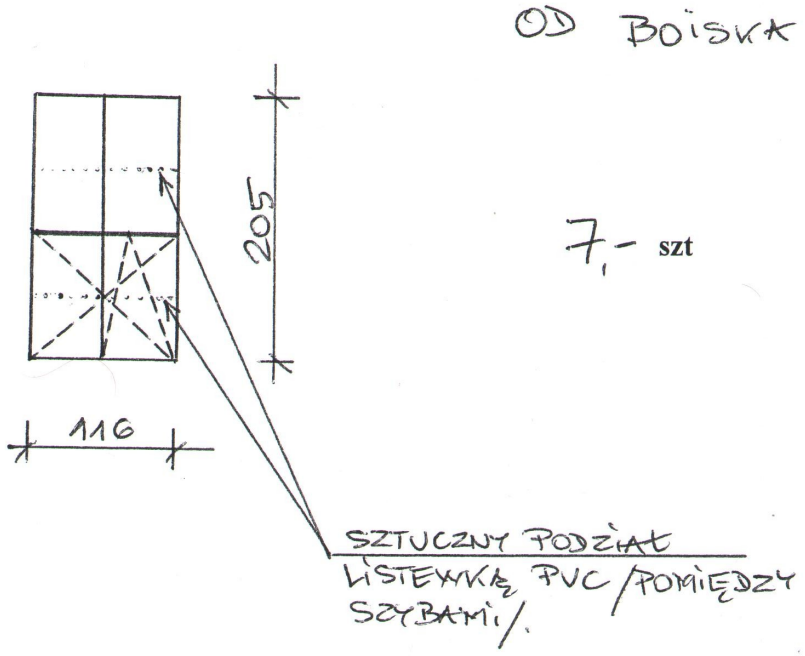

Okna z PCW jednokomorowe z szybą „float" niskoemisyjną 1,0 W/m^2, od zewnątrz szyba bezpieczna O2 - z okuciami obwiedniowymi (skrzydła częściowo uchylno- otwierane i otwierane). Profile okien z PCW pięcio-komorowe. PCW użyte do wykonania okien musi posiadać atest dopuszczający do stosowania w obiektach szkolnych oraz atest p.poż.. Wewnątrz szyb listewki tworzące sztuczny podział na mniejsze „lustra".
PCW w kolorze białym – od zewnątrz kolor dębu.
W oknach, w ramiaku górnym wbudować nawiewnik higrosterowany (1szt) EHA 755 o wydajności przepływu strumienia powietrza ~50m^3/h.
Dokładne wymiary przed przystąpieniem do wykonania okien pobrać z natury (w miejscu ich wbudowania).

JAN KAWALEC
uprawniony w specjalności konstrukcyjno-budowlanej
Nr GTV-63/93/75
SWK/BO/1010/01

WYMIANA OKIEN DREWNIANYCH, NA OKNA Z PVC W BUDYNKU SZKOŁY PODSTAWOWEJ	ADRES OBIEKTU: **Czarnocin 28-506 Czarnocin, gmina: Czarnocin nr ewid. działki 361, powiat: kazimierski, woj. świętokrzyskie**		
SZKIC OKNA: projekt		Bez skali	Nr.rys.
PROJEKTOWAŁ	Jan Kawalec	GTV-63/93/75 SWK/BO/1010/01	II.2010

Okna w budynku „starym" Szkoły:

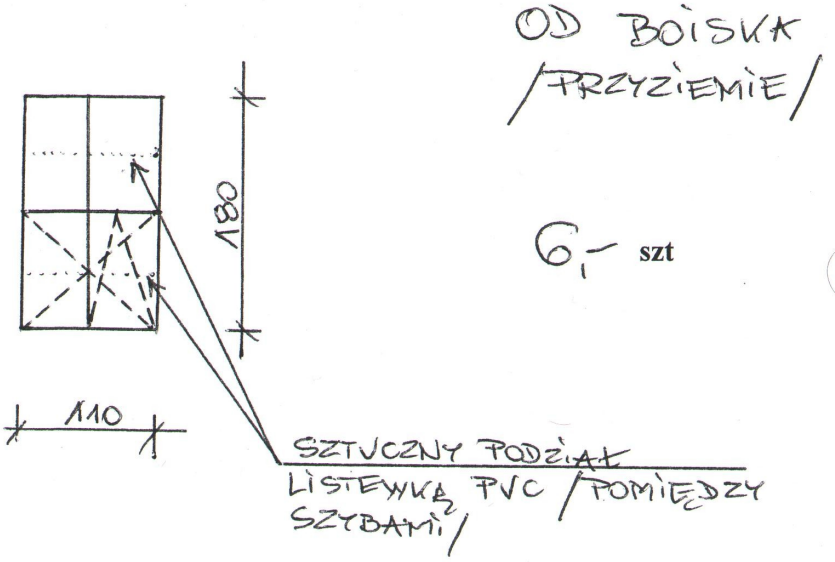

Okna z PCW jednokomorowe z szybą „float" niskoemisyjną 1,0 W/m^2, z okuciami obwiedniowymi (skrzydła częściowo uchylno- otwierane i otwierane). Profile okien z PCW pięciokomorowe. PCW użyte do wykonania okien musi posiadać atest dopuszczający do stosowania w obiektach szkolnych oraz atest p.poż.. Wewnątrz szyb listewki tworzące sztuczny podział na mniejsze „lustra".
PCW w kolorze białym – od zewnątrz kolor dębu.
W oknach, w ramiaku górnym wbudować nawiewnik higrosterowany (1szt) EHA 755 o wydajności przepływu strumienia powietrza ~50m^3/h.
Dokładne wymiary przed przystąpieniem do wykonania okien pobrać z natury (w miejscu ich wbudowania).

JAN KAWALEC
uprawniony w specjalności konstrukcyjno-budowlanej
Nr GTV-63/93/75
SWK/BO/1010/01

WYMIANA OKIEN DREWNIANYCH, NA OKNA Z PVC W BUDYNKU SZKOŁY PODSTAWOWEJ	ADRES OBIEKTU: **Czarnocin 28-506 Czarnocin, gmina: Czarnocin nr ewid. działki 361, powiat: kazimierski, woj. świętokrzyskie**		
SZKIC OKNA: projekt		Bez skali	Nr.rys.
PROJEKTOWAŁ	Jan Kawalec	GTV-63/93/75 SWK/BO/1010/01	II.2010

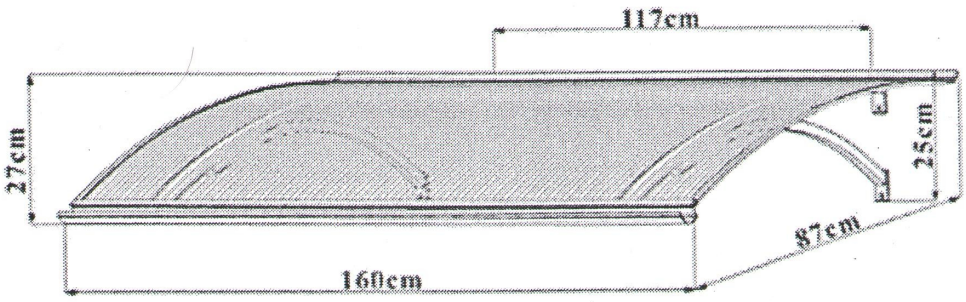

Konstrukcja - aluminiowa
Standardowe kolory: biały, brąz
Wypełnienie - płyta poliwęglanowa: w zadaszeniach koloru białego - płyta przeźroczysta, w zadaszeniach koloru brąz - płyta dymna.

JAN KAWALEC
uprawniony w specjalności konstrukcyjno-budowlanej
Nr GTV-63/93/75
SWK/BO/1010/01

ZADASZENIE DRZWI WEJŚCIOWYCH	ADRES OBIEKTU: **Czarnocin** **28-506 Czarnocin, gmina: Czarnocin** **nr ewid. działki 361, powiat: kazimierski,** **woj. świętokrzyskie**		
WIDOK		BEZ SKALI	Nr.rys.
PROJEKTOWAŁ	Jan Kawalec	GTV-63/93/75 SWK/BO/1010/01	II.2010

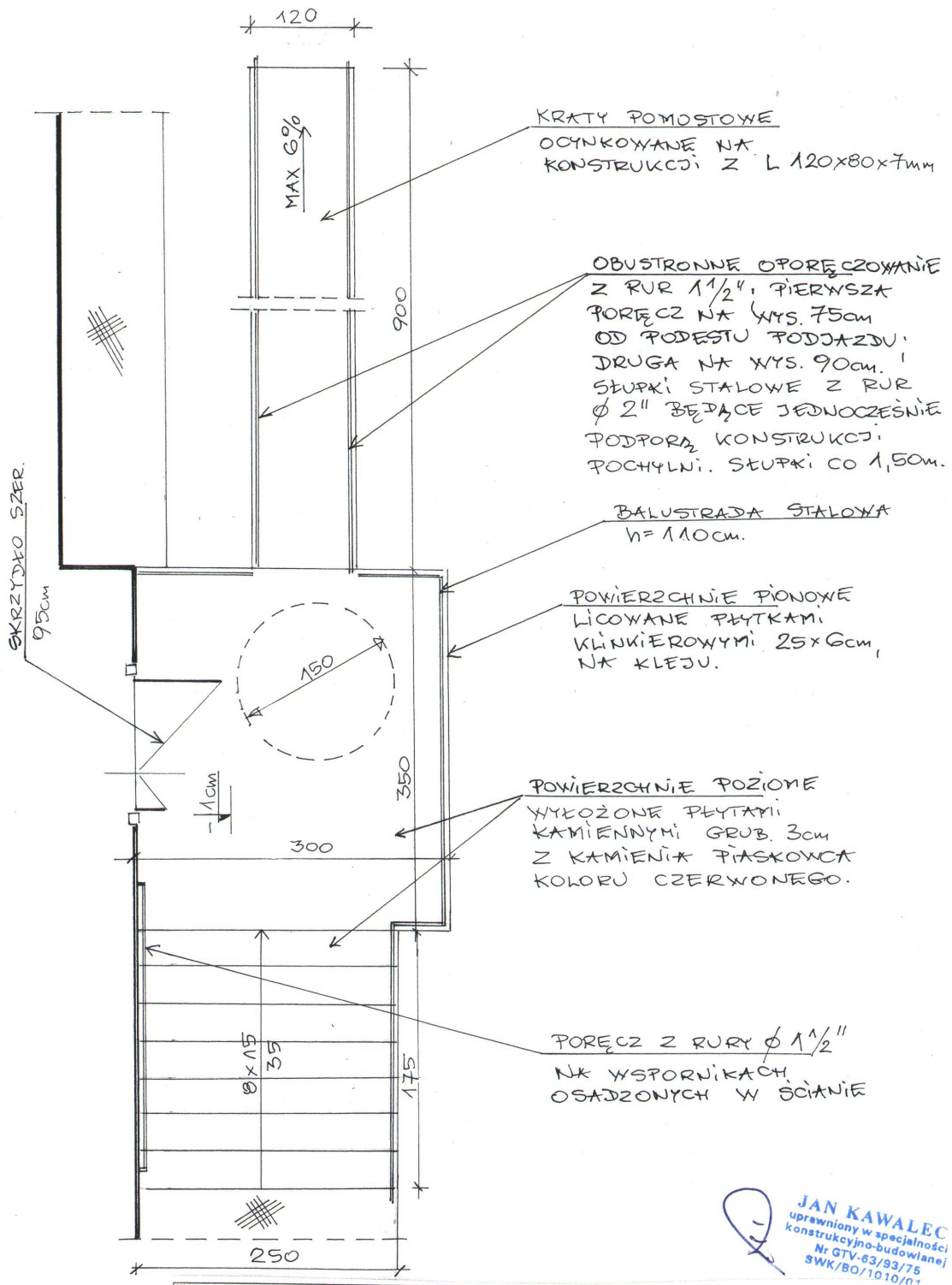

JAN KAWALEC
uprawniony w specjalności
konstrukcyjno-budowlanej
Nr GTV-63/93/75
SWK/BO/1010/01

PRZEBUDOWA SCHODÓW I BUDOWA PODJAZDU DLA OSÓB NIEPEŁNOSPRAWNYCH	ADRES OBIEKTU: **Czarnocin 28-506 Czarnocin, gmina: Czarnocin nr ewid. działki 361, powiat: kazimierski, woj. świętokrzyskie**		
RZUT: projekt		1:50	Nr.rys.
PROJEKTOWAŁ	Jan Kawalec	GTV-63/93/75 SWK/BO/1010/01	II.2010

RZUT

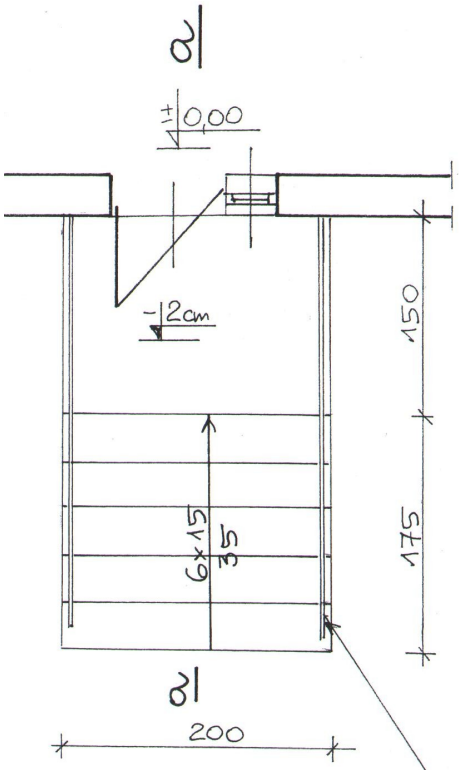

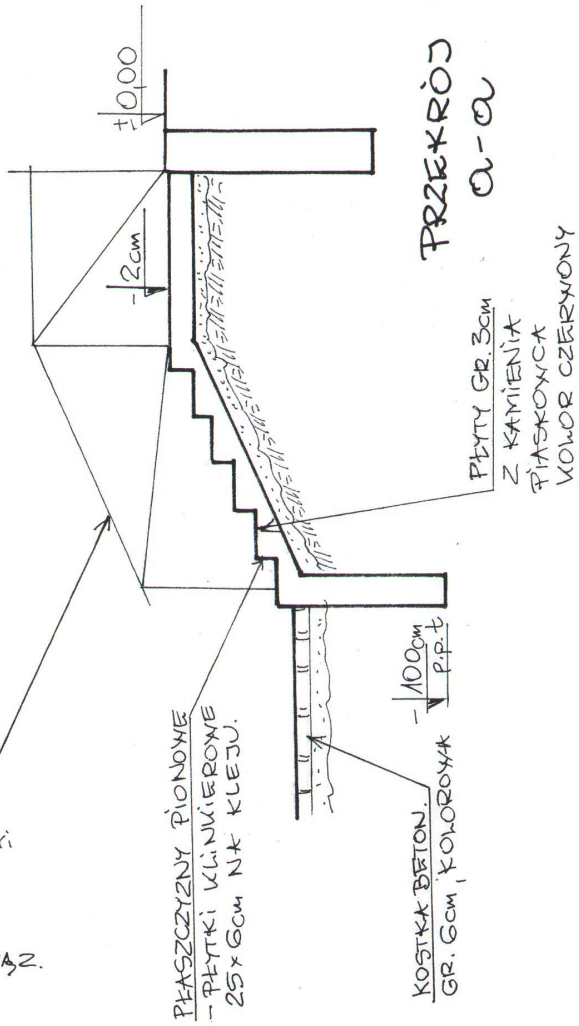

BETON B 20

JAN KAWALEC
uprawniony w specjalności konstrukcyjno-budowlanej
Nr GTV-63/93/75
SWK/BO/1010/01

BUDOWA SCHODÓW OD STRONY PODWÓRZA	ADRES OBIEKTU: **Czarnocin** **28-506 Czarnocin, gmina: Czarnocin** **nr ewid. działki 361, powiat: kazimierski,** **woj. świętokrzyskie**		
RZUT: projekt		1:50	Nr.rys.
PROJEKTOWAŁ	Jan Kawalec	GTV-63/93/75 SWK/BO/1010/01	II.2010